รายการประกอบแบบ	รายการประกอบแบบ
- เทศบาลเมืองชะอำมีความประสงค์จะทำการก่อสร้างถนนแอสฟัลท์ติกคอนกรีต ถนนแยกเพชรเกษมแนวใหม่เชื่อมคลองชลประทานข้างปั้ม พีที - กว้าง6 ยาว 745 ม. (ชุมชนหัวบ้านชะอำ) โดยทำการก่อสร้างถนน แอสฟัลท์ติกคอนกรีต หนา 0.05 เมตร ผิวจราจรกว้าง 6.00 เมตร ยาวรวม 745.00 เมตร พร้อมตีเส้นจราจร ตามแบบแปลนของเทศบาลเมืองชะอำ ที่ สนช.42/68 - ก่อนจะลงมือก่อสร้างผู้รับจ้างจะต้องตรวจสอบรายละเอียดและรูปแบบรายการให้ถี่ถ้วนเสียก่อนหากมีข้อสงสัยให้สอบถามผู้ควบคุมงาน เพื่อจะได้พิจารณาแก้ไขต่อไป - ผู้รับจ้างจะต้องนำวัสดุอุปกรณ์ซึ่งเกี่ยวเนื่องกับงานนี้ พร้อมทั้งเครื่องจักรกลต่างๆที่ถูกต้องตามมาตราฐานงานนี้ ของกรมทางหลวงชนบท กระทรวงคมนาคม มาใช้สำหรับดำเนินงาน และมีช่างที่มีประสิทธิภาพปฏิบัติงานให้แล้วเสร็จตามแบบแปลนและรายการสัญญาจ้างทุกประการ - การใช้เครื่องจักรกลใดๆ ในการปฏิบัติงานต้องไม่ทำให้เกิดความเสียหายต่อทรัพย์สินของทางราชการ และเอกชนใดๆ ซึ่งให้อยู่ในดุลยพินิจของ คณะกรรมการตรวจรับพัสดุและผู้ควบคุมงานหากเห็นว่าจะเกิดผลเสียหายจากการใช้เครื่องจักรกล ให้ผู้รับจ้างหลีกเลี่ยงการใช้เครื่องจักรกล โดยใช้แรงงานคนปฏิบัติงานแทน - งานก่อสร้างที่จะต้องทำนอกเหนือจากรูปแบบและรายการหรือรายละเอียดปลีกย่อยอื่นที่มิได้ระบุไว้ในรูปแบบรายการ หากเป็นงานที่จะต้องทำเพิ่มเติมเพื่อความมั่นคงแข็งแรงและสวยงามนั้น ผู้รับจ้างจะต้องรับทำให้โดยไม่มีเงื่อนไขใดๆ และเรียกร้องค่าใช้จ่ายเพิ่มเติมจากผู้ว่าจ้างไม่ได้ - ผู้รับจ้างจะต้องปฏิบัติตามหลักวิชาช่างที่ดี โดยมีช่างฝีมือที่มีคุณภาพ และที่สำคัญต้องมีผู้รับผิดชอบควบคุมงาน ที่ได้รับใบประกอบวิชาชีพวิศวกรรมควบคุม จากสภาวิศวกรแห่งประเทศไทยตามพระราชบัญญัติวิศวกร พ.ศ.2542 ไม่ต่ำกว่าระดับภาคี ซึ่งจะต้องเป็นผู้ควบคุมขั้นตอนของงานก่อสร้างร่วมกับผู้ควบคุมงานของเทศบาลเมืองชะอำ และรายการใดมีข้อสงสัยให้ขอคำแนะนำจากผู้ออกแบบและคำวินิจฉัยของคณะกรรมการตรวจรับพัสดุต่อไป - ในการก่อสร้างให้ผู้รับจ้างจัดระบบการจราจร ติดตั้งเครื่องกั้น,ป้าย, เครื่องหมาย หรืออื่นๆ ที่จำเป็น เช่นไฟฟ้าแสงสว่างตอนกลางคืน หากเกิดความเสียหายต่อชีวิตและทรัพย์สินของราชการหรือราษฎร อันเกี่ยวเนื่องจากงานก่อสร้างนี้ ผู้รับจ้างจะต้องรับผิดชอบชดใช้ทุกกรณี และเรียกค่าเสียหายจากผู้ว่าจ้างไม่ได้ - หากมีอุปสรรคกีดขวางในพื้นที่ดำเนินงานไม่ว่าจะอยู่ใต้ดินหรือบนดิน ให้เป็นหน้าที่ของผู้รับจ้างเป็นผู้ดำเนินการแก้ไขตามวิธีการที่ผู้ควบคุมงานเห็นชอบ และเรียกร้องค่าใช้จ่ายจากผู้ว่าจ้างไม่ได้ - แนวและระดับผู้ควบคุมงานจะกำหนดให้ขณะก่อสร้างตามสภาพพื้นที่ที่อำนวย อาจมีส่วนคลาดเคลื่อนได้ขณะก่อสร้างโดยให้อยู่ในดุลพินิจของผู้ควบคุมงานและเพื่อความมั่นคงแข็งแรงและสวยงามนั้น ไม่ถือว่าเป็นการผิดแบบแปลนและสัญญาจ้างประการใด - ความกว้าง ความยาว อาจมีการเปลี่ยนแปลงได้เพื่อความเหมาะสม โดยทั้งนี้เมื่อคิดปริมาณงานตามแบบแล้วต้องได้ปริมาณงานรวมไม่น้อยกว่าที่กำหนดและปริมาณงานที่ก่อสร้างอาจต่อเนื่องหรือไม่ต่อเนื่องกันก็ได้ - เศษวัสดุที่เหลือจากการก่อสร้างให้นำไปทิ้งที่เทศบาลกำหนด - ผู้รับจ้างต้องใช้พัสดุประเภทวัสดุ หรือครุภัณฑ์ที่จะใช้ในงานก่อสร้างเป็นพัสดุที่ผลิตภายในประเทศโดยต้องใช้ไม่น้อยกว่าร้อยละ 60 ของมูลค่าพัสดุที่จะใช้ในงานก่อสร้างทั้งหมดของสัญญา - งานตีเส้นแบ่งช่องจราจรใช้สีเทอร์โมพลาสติก รูปแบบ,ขนาดและตำแหน่ง กำหนดขณะก่อสร้าง 1. เส้นข้างผิวจราจรตีเส้นทึบขนาดหนา 0.10 ม. สีขาว 2. เส้นแบ่งผิวจราจรตีเส้นประขนาดกว้าง 0.10 ม. ยาว 1.00 ม. เว้น 3.00 ม. สีเหลือง ทางโค้งตีเส้นทึบ - ผู้รับจ้างจะต้องจัดทำป้ายแสดงรายระเอียด งานก่อสร้างจำนวน 1 รายการดังนี้ 1. ป้ายระหว่างดำเนินการก่อสร้าง" จำนวน 1ป้าย - ผู้รับจ้างจะต้องส่งผลทดสอบ ฯ ก่อนส่งมอบงาน ผลงาน 50 % และเทคนิคการทำงานเดียวกัน โรงงานผสมแอสฟัลท์คอนกรีต (Asphalt Concrete Mixing Plant)ระยะขนส่งจากโรงงานผสมถึงกึ่งกลางของโครงการก่อสร้าง ต้องมีระยะทางไม่เกิน 110 กิโลเมตร	- ผู้รับจ้างจะต้องจัดทำรายระเอียด งานก่อสร้างดังนี้ 1. ผิวทางแอสฟัลท์ติกคอนกรีต ไม่น้อยกว่า 4,470.00 ตร.ม. 2. งานลาดไพรม์โค้ต ไม่น้อยกว่า 4,470.00 ตร.ม. 3. งานพื้นทาง(หินคลุก) ไม่น้อยกว่า 894.00 ลบ.ม. 4. งานพื้นทาง(ลูกรัง) ไม่น้อยกว่า 670.50 ลบ.ม. 5. ท่อประปา PE 100 PN 8 ขนาด 110 มม. ความยาว 1,508.00 เมตร 6. งานติดตั้งประตูน้ำเหล็กหล่อก้านไม่ยก ขนาด Ø 100 มม. พร้อมติดตั้ง 8.00 ชุด 7. งานติดตั้งหัวดับเพลิงพร้อมอุปกรณ์ 2.00 ชุด 8. งานทาสีตีเส้นจราจร ไม่น้อยกว่า 171.35 ตร.ม. 9. โคมไฟสัญญาณกระพริบ พร้อมติดตั้ง จำนวน 4 ชุด 10. ป้ายจราจร บ.1 + ต.75 + พร้อมเสาป้าย (พร้อมติดตั้ง) จำนวน 4 ชุด

สำนักงานเทศบาลเมืองชะอำ		
โครงการ ถนนแอสฟัลท์ติกคอนกรีต ถนนแยกเพชรเกษมแนวใหม่เชื่อมคลองชลประทานข้างปั้ม พีที (ชุมชนหัวบ้านชะอำ)		
สำรวจ	เขียนแบบ	
ผังเมือง	สถาปนิก	
วิศวกร วิทวัส สย.158๐๔	หน.ฝ่ายควบคุมฯ	
ผอ.ส่วนควบคุมการก่อสร้างฯ		
ผอ.สำนักช่าง		แบบแสดงที่สนช.42/68
ปลัดเทศบาล		จำนวน 1/6
นายกเทศมนตรี		วันที่ ๗ ก.ค. 68

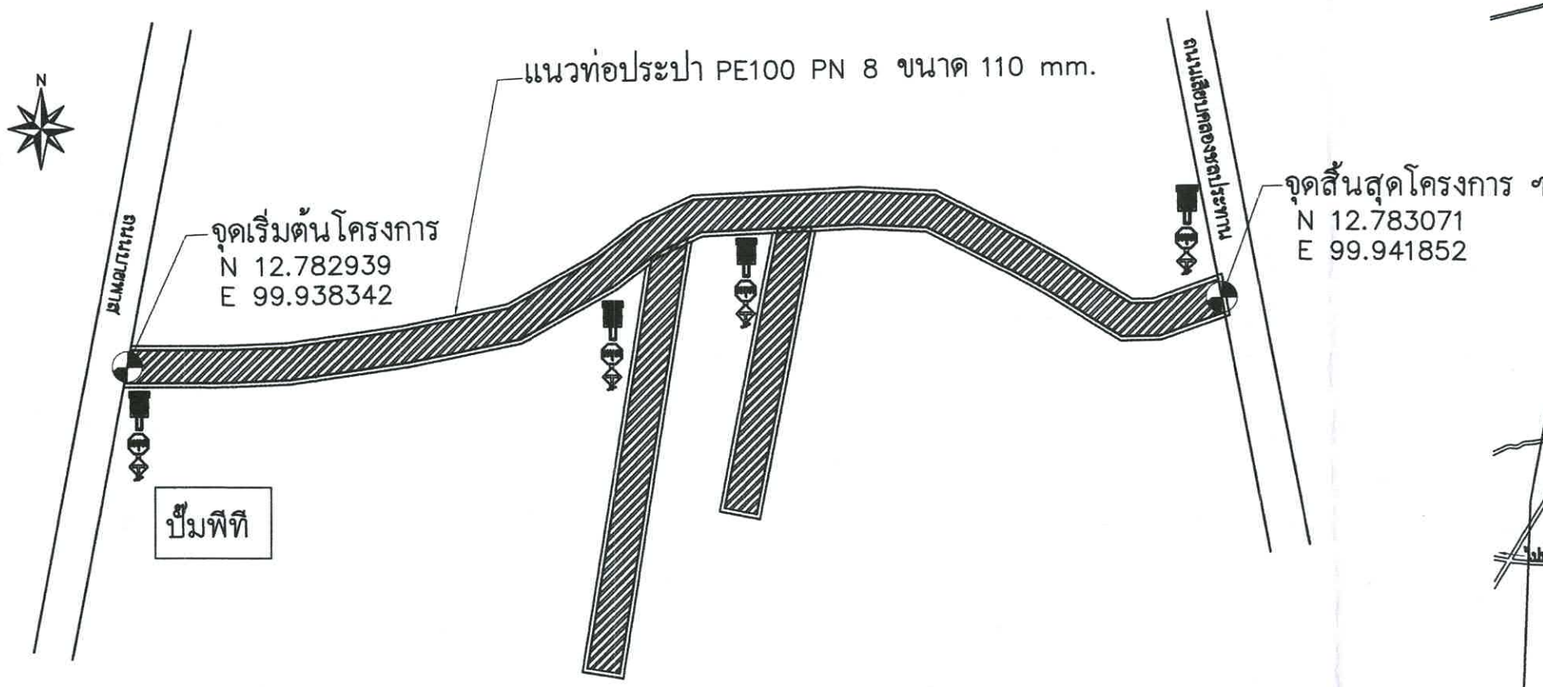

ถนนแอลฟัลท์ติกคอนกรีตหนา 0.05 ม.ความกว้าง 6.00 ม.ความยาว 745.00 ม.

ท่อประปา PE100 PN 8 ขนาด 110 mm. 1,508.00 ม.

โคมไฟสัญญาณกระพริบ พร้อมติดตั้ง จำนวน 4 ชุด

ป้ายจราจร บ.1 + ต.75 + พร้อมเสาป้าย (พร้อมติดตั้ง) จำนวน 4 ชุด

ผังบริเวณก่อสร้างโครงการ

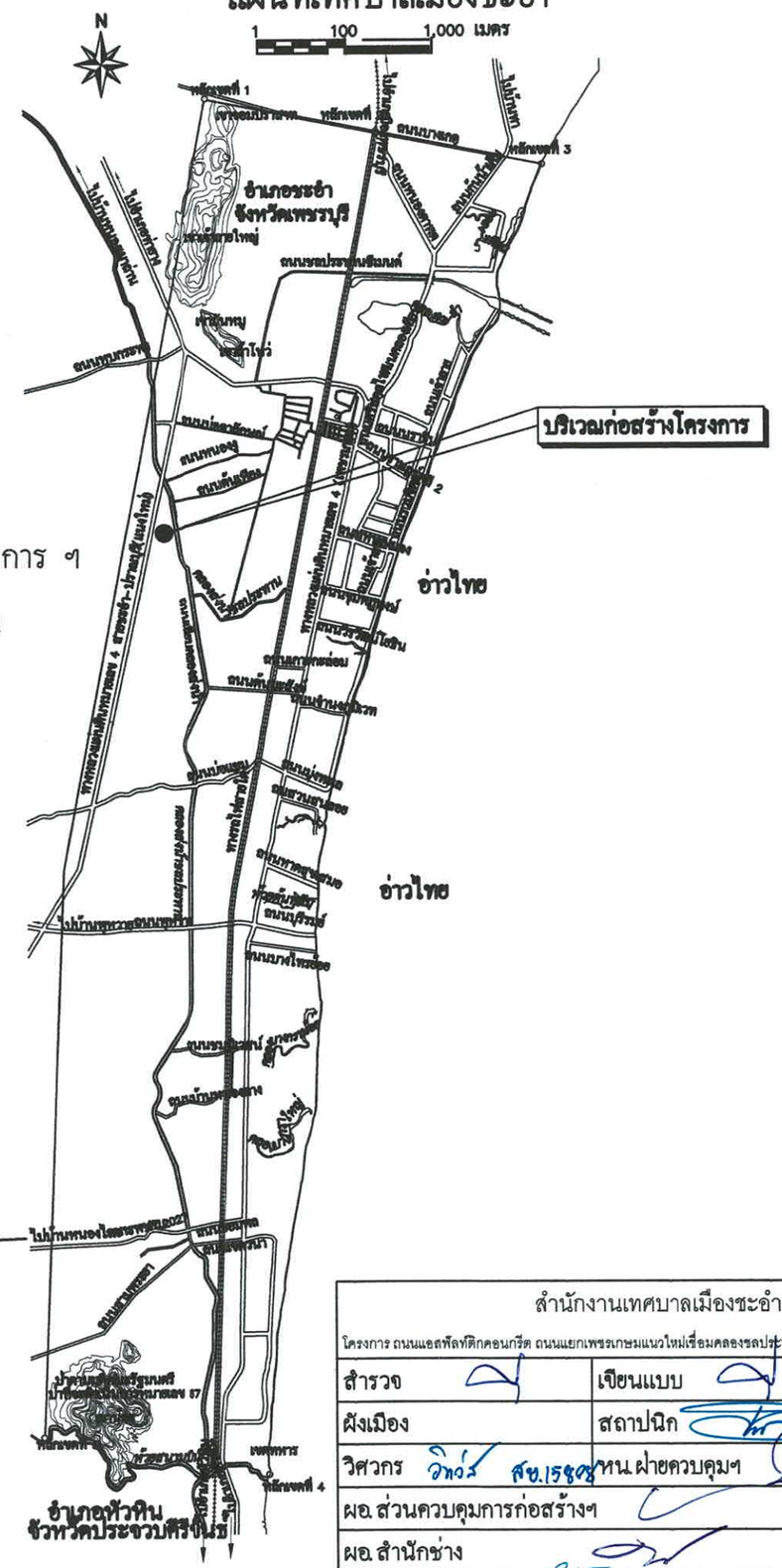

สำนักงานเทศบาลเมืองชะอำ		
โครงการ ถนนแอลฟัลท์ติกคอนกรีต ถนนแยกเพชรเกษมแนวใหม่เชื่อมคลองชลประทานข้างปั๊ม พีที (ชุมชนหัวบ้านชะอำ)		
สำรวจ	เขียนแบบ	
ผังเมือง	สถาปนิก	
วิศวกร วิทว์ส สย.15808	หน.ฝ่ายควบคุมฯ	
ผอ.ส่วนควบคุมการก่อสร้างฯ		
ผอ.สำนักช่าง		แบบเลขที่สนช.42/68
ปลัดเทศบาล		จำนวน 2/6
นายกเทศมนตรี		วันที่ 7 ก.ค. 68

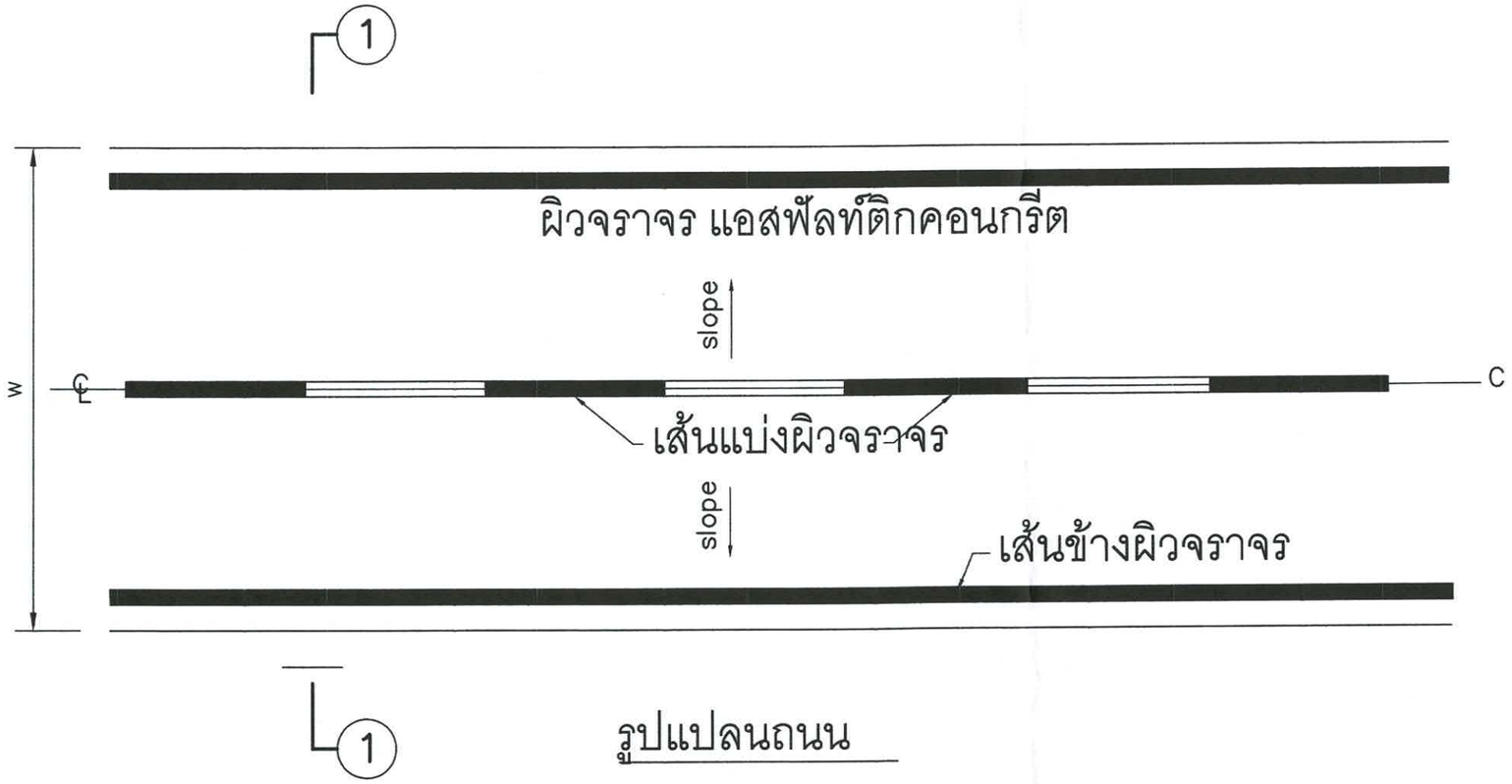

รูปแปลนถนน

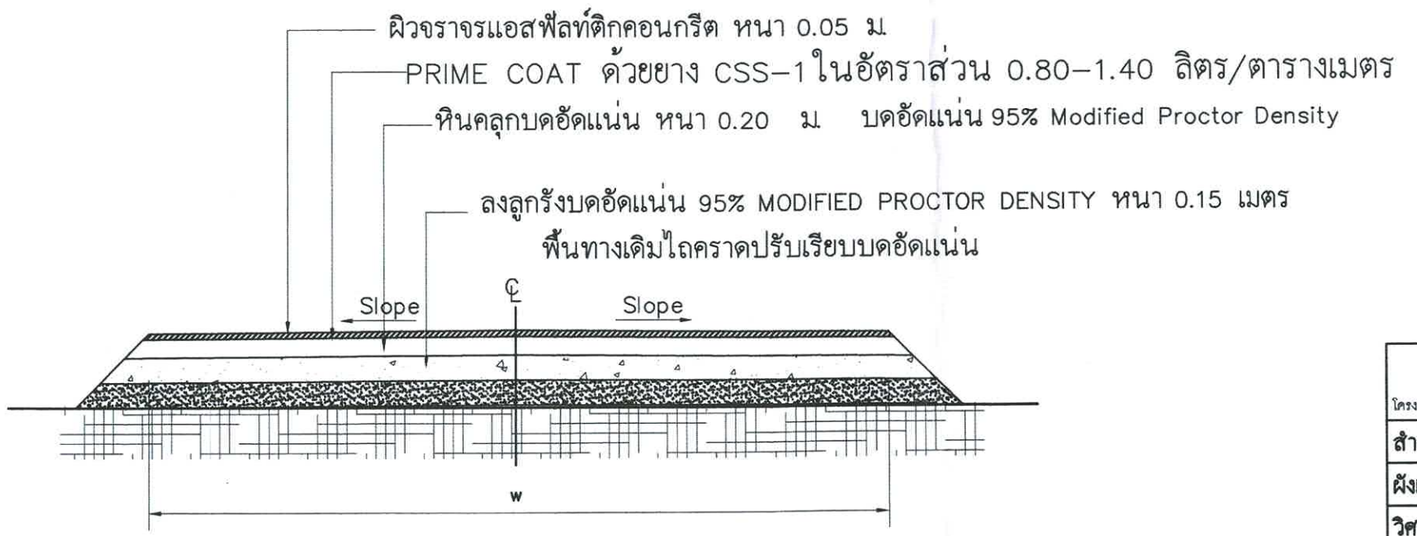

รูปตัด ①-① 1:50

สำนักงานเทศบาลเมืองชะอำ		
โครงการ ถนนแอสฟัลท์ติกคอนกรีต ถนนแยกเพชรเกษมแนวใหม่เชื่อมคลองชลประทานข้างปั้ม พีที (ชุมชนหัวบ้านชะอำ)		
สำรวจ	เขียนแบบ	
ผังเมือง	สถาปนิก	
วิศวกร วิทวัส สย.เธนช	หน.ฝ่ายควบคุมฯ	
ผอ.ส่วนควบคุมการก่อสร้างฯ		
ผอ.สำนักช่าง		แบบเลขที่สนช.42/68
ปลัดเทศบาล		จำนวน 3/6
นายกเทศมนตรี		วันที่ ๗ ก.ค. 68

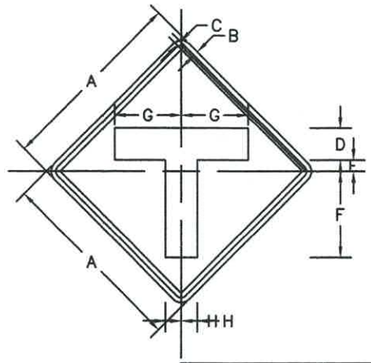

เว้นขอบป้าย สีเหลืองสะท้อนแสง
เส้นขอบป้าย สีดำไม่สะท้อนแสง
พื้นป้าย สีเหลืองสะท้อนแสง
เครื่องหมาย สีดำไม่สะท้อนแสง

ต.75 ขนาดป้ายจราจร	มิติเป็นเซ็นติเมตร							
	A	B	C	D	E	F	G	H
1	45	1	1.5	7.5	2	21	18.75	3.75
2	60	1.5	2.0	10	3.5	27	21	5
3	75	1.75	2.5	12	4.5	34	26.5	6
4	90	2	3	15	5.25	40.5	31.5	7.5

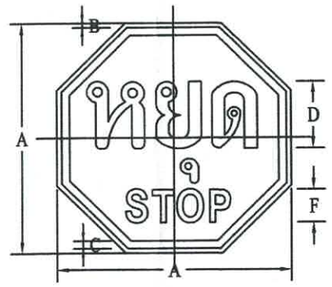

เว้นขอบป้าย สีแดงสะท้อนแสง
เส้นขอบป้าย สีขาวสะท้อนแสง
พื้นป้าย สีแดงสะท้อนแสง
อักษร สีขาวสะท้อนแสง

บ.1/1 ขนาดป้ายจราจร	มิติเป็นเซ็นติเมตร				
	A	B	C	D	F
2	75	1	2	20	10
3	90	1.5	2.5	25	12.5
4	120	2	3	30	15

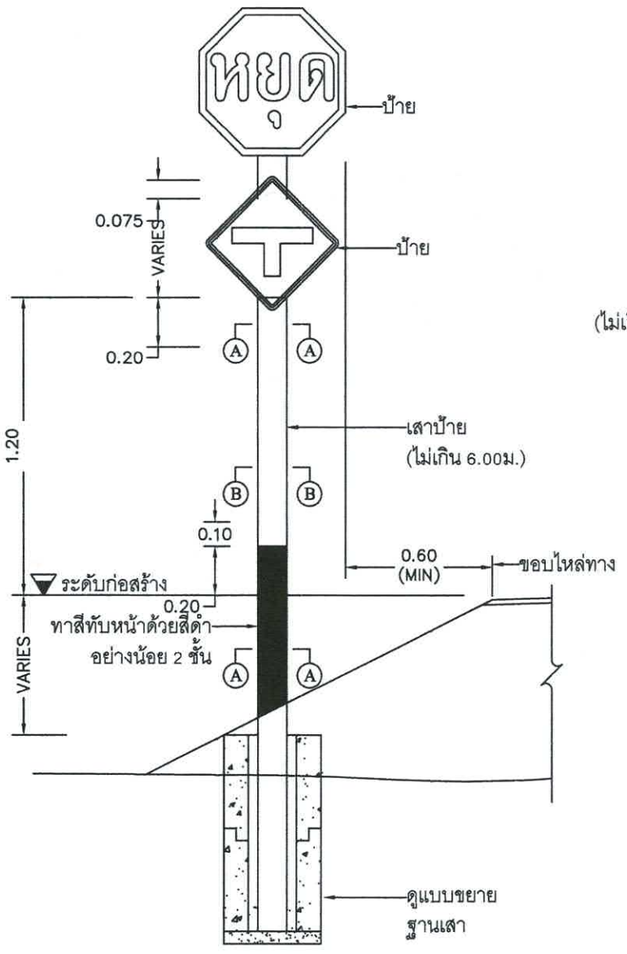

แสดงการติดตั้งป้ายแนะนำ ป้ายบังคับและป้ายเตือน

ไม่แสดงมาตราส่วน

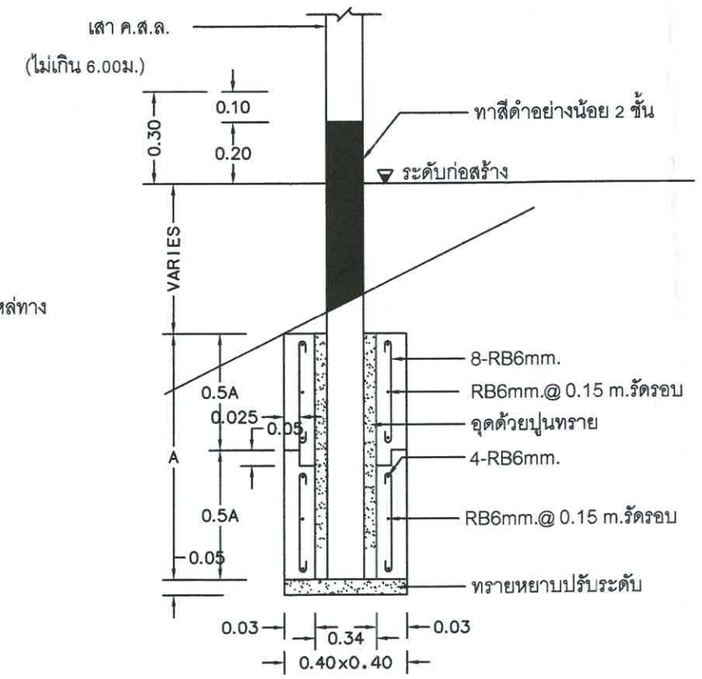

ขยายฐานเสา

ไม่แสดงมาตราส่วน

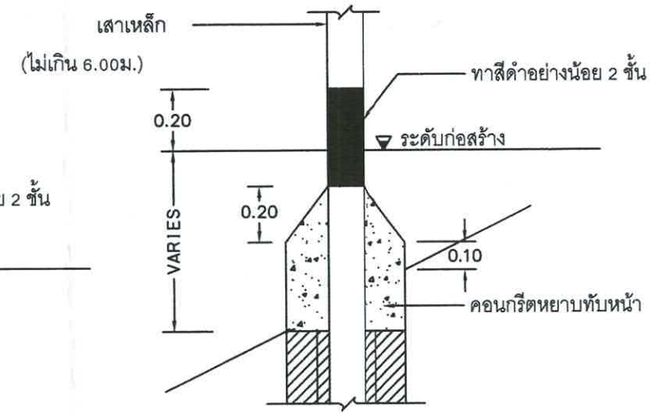

ขยายคอนกรีตหุ้มเสา

กรณีเสาเหล็ก

ไม่แสดงมาตราส่วน

สำนักงานเทศบาลเมืองชะอำ		
โครงการ ถนนแอสฟัลท์ติกคอนกรีต ถนนแยกเพชรเกษมแนวใหม่เชื่อมคลองชลประทานข้างปั้ม พีที (ชุมชนหัวบ้านชะอำ)		
สำรวจ	เขียนแบบ	
ผังเมือง	สถาปนิก	
วิศวกร วิทวัส สย.15808	หน.ฝ่ายควบคุมฯ	
ผอ.ส่วนควบคุมการก่อสร้างฯ		
ผอ.สำนักช่าง		แบบเลขที่สนช.42/68
ปลัดเทศบาล		จำนวน 4/6
นายกเทศมนตรี		วันที่ 7 ก.ค. 68

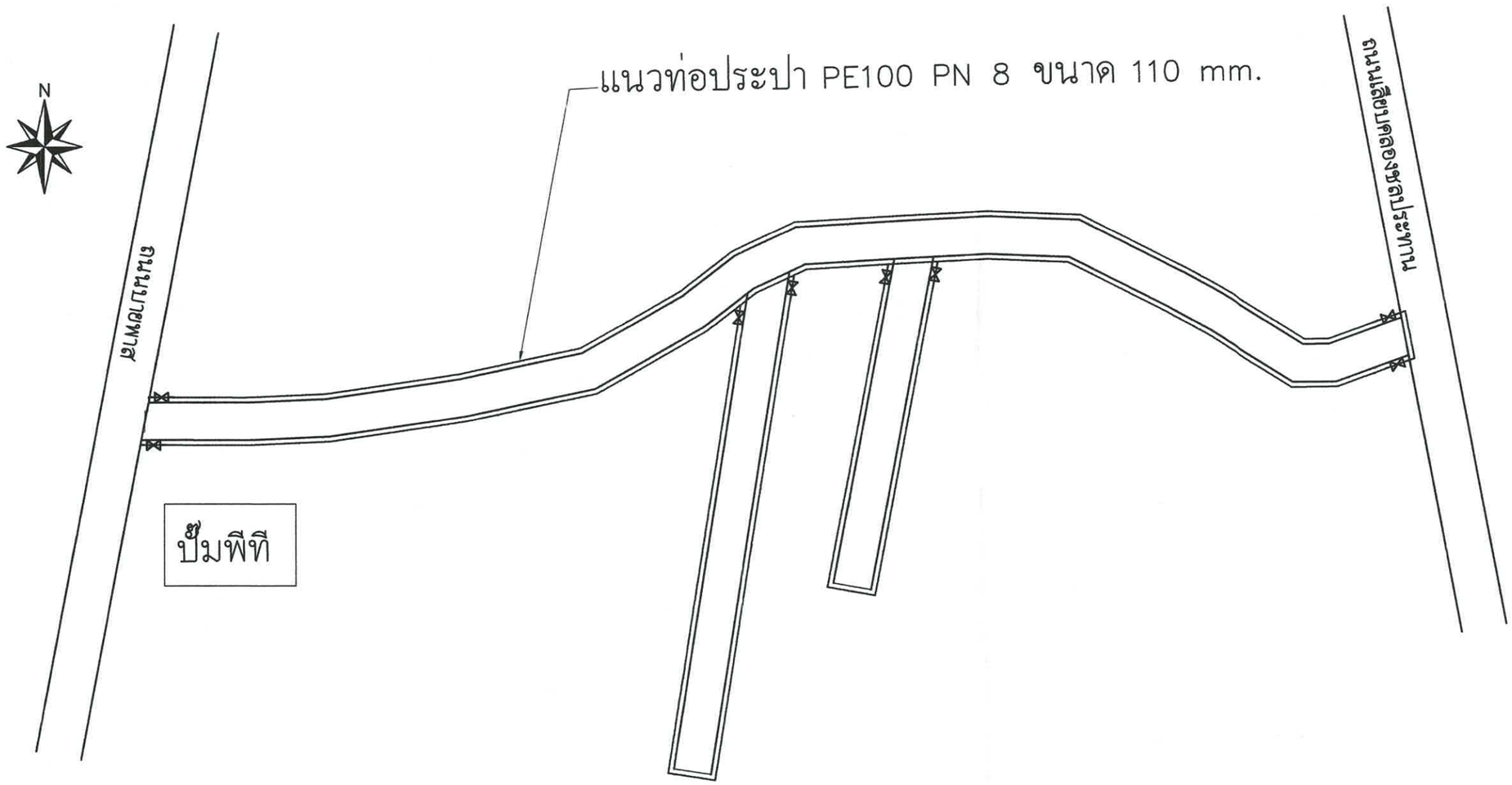

ท่อประปา PE100 PN 8 ขนาด 110 mm. 1,508.00 เมตร

ประตูน้ำเหล็กหล่อก้านไม่ยก ขนาด ø 100 มม. จำนวน 8ชุด

ผังท่อประปา

สำนักงานเทศบาลเมืองชะอำ		
โครงการ ถนนแอสฟัลท์ติกคอนกรีต ถนนแยกเพชรเกษมแนวใหม่เชื่อมคลองชลประทานข้างปั๊ม พีที (ชุมชนหัวบ้านชะอำ)		
สำรวจ	เขียนแบบ	
ผังเมือง	สถาปนิก	
วิศวกร วิทวัส สย.15808	หน.ฝ่ายควบคุมฯ	
ผอ.ส่วนควบคุมการก่อสร้างฯ		
ผอ.สำนักช่าง		แบบเลขที่สนช.42/68
ปลัดเทศบาล		จำนวน 5/6
นายกเทศมนตรี		วันที่ ๗ ก.ค.68

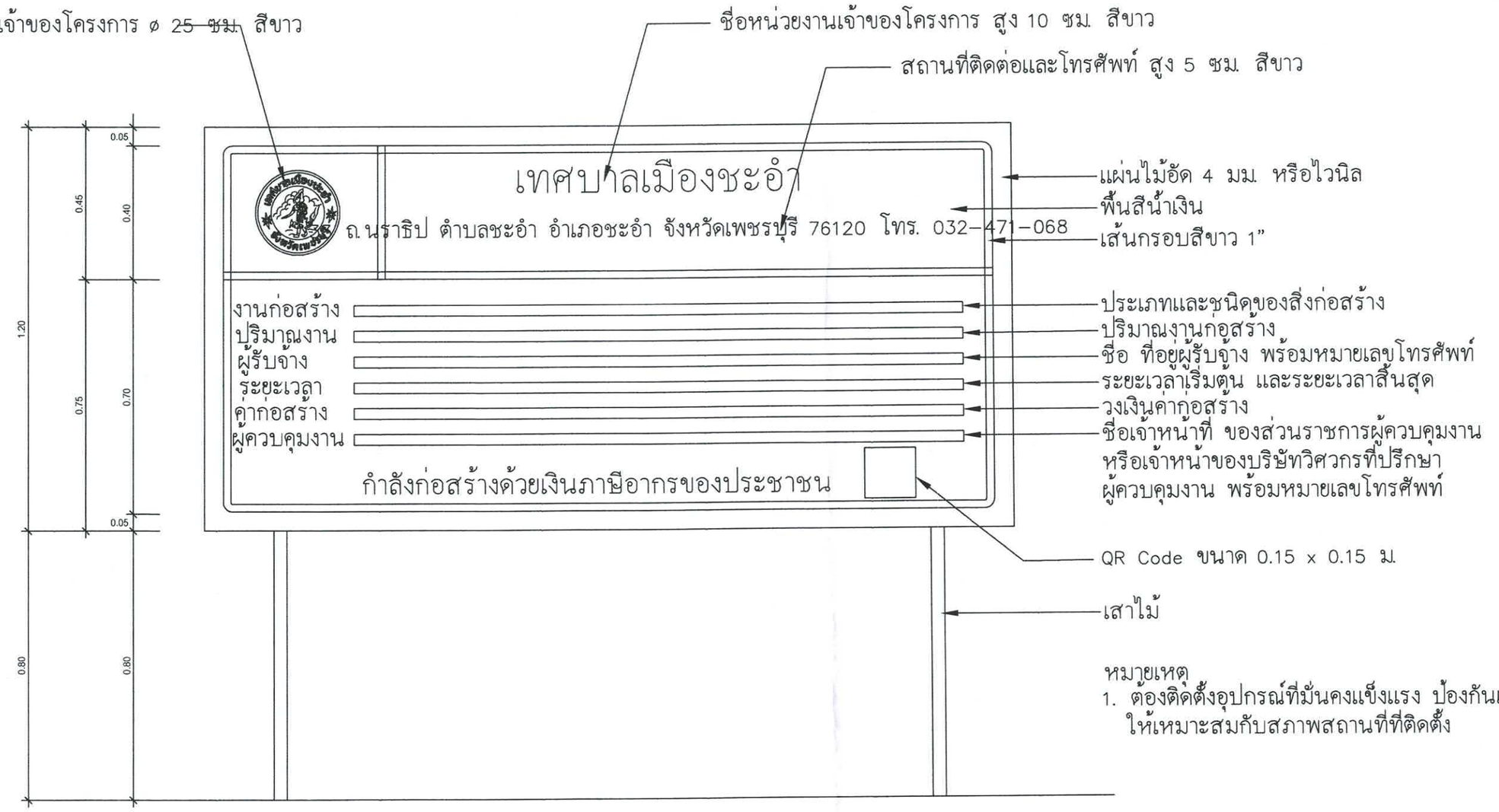

หมายเหตุ
1. ต้องติดตั้งอุปกรณ์ที่มั่นคงแข็งแรง ป้องกันแผ่นป้ายล้ม ให้เหมาะสมกับสภาพสถานที่ที่ติดตั้ง

สำนักงานเทศบาลเมืองชะอำ		
โครงการ ถนนแอสฟัลท์ติกคอนกรีต ถนนแยกเพชรเกษมแนวใหม่เชื่อมคลองชลประทานข้างปั๊ม พีที (ชุมชนหัวบ้านชะอำ)		
สำรวจ	เขียนแบบ	
ผังเมือง	สถาปนิก	
วิศวกร วิทวัส สย.15808	หน.ฝ่ายควบคุมฯ	
ผอ.ส่วนควบคุมการก่อสร้างฯ		
ผอ.สำนักช่าง		แบบเอกที่สนช.42/68
ปลัดเทศบาล		จำนวน 6/6
นายกเทศมนตรี		วันที่ ๗ ก.ค.68