รายการประกอบแบบ

- เทศบาลเมืองชะอำ มีความประสงค์จะทำการก่อสร้างถนน คอนกรีตเสริมเหล็กพร้อมท่อระบายน้ำซอยจุมพฏพงษ์แยกซ้าย (หมู่บ้านชะอำวิลเลจ ซอย 3) โดยทำการก่อสร้างถนน คอนกรีตเสริมเหล็ก หนา 0.15 เมตร ผิวจราจรกว้างรวมรางวี 6.00 เมตร ยาวรวม 132.00 เมตร พร้อมท่อระบายน้ำ ตามแบบแปลนของเทศบาลเมืองชะอำ ที่ สนช. 40/2568
- ก่อนจะลงมือก่อสร้างผู้รับจ้างจะต้องตรวจสอบรายละเอียดและรูปแบบรายการให้ถี่ถ้วนเสียก่อนหากมีข้อสงสัยให้สอบถามผู้ควบคุมงาน เพื่อจะได้พิจารณาแก้ไขต่อไป
- ผู้รับจ้างจะต้องนำวัสดุอุปกรณ์ซึ่งเกี่ยวเนื่องกับงานนี้ พร้อมทั้งเครื่องจักรกลต่างๆที่ถูกต้องตามมาตรฐานงานนี้ ของกรมทางหลวงชนบท กระทรวงคมนาคม มาใช้สำหรับดำเนินงาน และมีช่างที่มีประสิทธิภาพปฏิบัติงานให้แล้วเสร็จตามแบบแปลนและรายการสัญญาจ้างทุกประการ
- การใช้เครื่องจักรกลใดๆ ในการปฏิบัติงานต้องไม่ทำให้เกิดความเสียหายต่อทรัพย์สินของทางราชการ และเอกชนใดๆ ซึ่งให้อยู่ในดุลยพินิจของคณะกรรมการตรวจรับพัสดุและผู้ควบคุมงานหากเห็นว่าจะเกิดผลเสียหายจากการใช้เครื่องจักรกล ให้ผู้รับจ้างหลีกเลี่ยงการใช้เครื่องจักรกล โดยใช้แรงงานคนปฏิบัติงานแทน
- งานก่อสร้างที่จะต้องทำนอกเหนือจากรูปแบบและรายการหรือรายละเอียดปลีกย่อยอื่นที่มิได้ระบุไว้ในรูปแบบรายการ หากเป็นงานที่จะต้องทำเพิ่มเติมเพื่อความมั่นคงแข็งแรงและสวยงามนั้น ผู้รับจ้างจะต้องรับทำให้โดยไม่มีเงื่อนไขใดๆ และเรียกร้องค่าใช้จ่ายเพิ่มเติมจากผู้ว่าจ้างไม่ได้
- ผู้รับจ้างจะต้องปฏิบัติตามหลักวิชาช่างที่ดี โดยมีช่างฝีมือที่มีคุณภาพ และที่สำคัญต้องมีผู้รับผิดชอบควบคุมงาน ที่ได้รับใบประกอบวิชาชีพวิศวกรรมควบคุม จากสภาวิศวกรแห่งประเทศไทยตามพระราชบัญญัติวิศวกร พ.ศ.2542 ไม่ต่ำกว่าระดับภาคี ซึ่งจะต้องเป็นผู้ควบคุมขั้นตอนของงานก่อสร้างร่วมกับผู้ควบคุมงานของเทศบาลเมืองชะอำ และรายการใดมีข้อสงสัยให้ขอคำแนะนำจากผู้ออกแบบและคำวินิจฉัยของคณะกรรมการตรวจรับพัสดุต่อไป
- ในการก่อสร้างให้ผู้รับจ้างจัดระบบการจราจร ติดตั้งเครื่องกั้น,ป้าย, เครื่องหมาย หรืออื่นๆ ที่จำเป็น เช่นไฟฟ้าแสงสว่างตอนกลางคืน หากเกิดความเสียหายต่อชีวิตและทรัพย์สินของราชการหรือราษฎร อันเกี่ยวเนื่องจากงานก่อสร้างนี้ ผู้รับจ้างจะต้องรับผิดชอบชดใช้ทุกกรณี และเรียกค่าเสียหายจากผู้ว่าจ้างไม่ได้
- หากมีอุปสรรคกีดขวางในพื้นที่ดำเนินงานไม่ว่าจะอยู่ใต้ดินหรือบนดิน ให้เป็นหน้าที่ของผู้รับจ้างเป็นผู้ดำเนินการแก้ไขตามวิธีการที่ผู้ควบคุมงานเห็นชอบ และเรียกร้องค่าใช้จ่ายจากผู้ว่าจ้างไม่ได้
- แนวและระดับผู้ควบคุมงานจะกำหนดให้ขณะก่อสร้างตามสภาพพื้นที่ที่อำนวย อาจมีส่วนคลาดเคลื่อนได้ขณะก่อสร้างโดยให้อยู่ในดุลพินิจของผู้ควบคุมงานและเพื่อความมั่นคงแข็งแรงและสวยงามนั้น ไม่ถือว่าเป็นการผิดแบบแปลนและสัญญาจ้างประการใด
- ความกว้าง ความยาว อาจมีการเปลี่ยนแปลงได้เพื่อความเหมาะสม โดยทั้งนี้เมื่อคิดปริมาณงานตามแบบแล้วต้องได้ปริมาณงานรวมไม่น้อยกว่าที่กำหนดและปริมาณงานที่ก่อสร้างอาจต่อเนื่องหรือไม่ต่อเนื่องกันก็ได้
- เศษวัสดุที่เหลือจากการก่อสร้างให้นำไปทิ้งที่เทศบาลกำหนด
- งานคอนกรีตทั่วไปกำหนดแรงค่าประลัยต่ำสุด 240 ksc และงานคอนกรีตผิวจราจรกำหนดแรงค่าประลัยต่ำสุด 320 ksc ของแท่งคอนกรีตมาตรฐานทรงลูกบาศก์ 15x15x15 cm ที่อายุ 28 วันเก็บตัวอย่างแท่งคอนกรีต อย่างน้อย 1ชุด (3 ก้อน) แต่ละโครงสร้าง เพื่อทดสอบ
- กำลังคอนกรีตเมื่อครบ 28 วัน หากทดสอบเมื่ออายุ 7 วัน ค่ากำลังคอนกรีตทั่วไปของแต่ละก้อนต้องไม่น้อยกว่า 240 ksc และค่ากำลังคอนกรีตผิวจราจรของแต่ละก้อนต้องไม่น้อยกว่า 325 ksc โดยสถาบันที่เชื่อถือได้
- ผู้รับจ้างจะต้องบ่มคอนกรีตเมื่อพ้นระยะเวลา 24 ชม. หรือเมื่อคอนกรีตเริ่มแข็งตัว ต่อเนื่องจนกว่าคอนกรีตรับกำลังได้ตามที่กำหนด
- ผู้รับจ้างต้องใช้พัสดุประเภทวัสดุ หรือครุภัณฑ์ที่จะใช้ในงานก่อสร้างเป็นพัสดุที่ผลิตภายในประเทศโดยต้องใช้ไม่น้อยกว่าร้อยละ 60 ของมูลค่าพัสดุที่จะใช้ในงานก่อสร้างทั้งหมดของสัญญา
- ผู้รับจ้างต้องใช้เหล็กที่ผลิตภายในประเทศ ไม่น้อยกว่าร้อยละ 90 ของปริมาณเหล็กที่ต้องใช้ทั้งหมดตามสัญญา
- ผู้รับจ้างจะต้องส่งผลทดสอบ ฯ

รายการประกอบแบบ

- ผู้รับจ้างจะต้องจัดทำรายระเอียด งานก่อสร้างดังนี้

1. ผิวทางปอร์ตแลนด์ซีเมนต์ ไม่น้อยกว่า 633.60 ตร.ม.
2. งานรางวี ค.ส.ล. หนา 20.00 ม. 241.60 ม.
3. งานรองพื้นทางวัสดุมวลรวม 94.20 ตร.ม.
4. งานทรายรองใต้ผิวทางคอนกรีต จำนวน 31.68 ลบ.ม.
5. บ่อพัก คสล. 1.00 x 1.00 จำนวน 14.00 บ่อ
6. บ่อพัก คสล. 0.60 x 0.60 จำนวน 14.00 บ่อ
7. งานท่อกลมคอนกรีตเสริมเหล็ก ขนาด Ø 0.60 ม. มอก . 128 - 2560 จำนวน 121.00 ท่อน
8. ท่อประปา PE 100 PN 8 ขนาด 110 มม.มอก 982-2556 จำนวน 270.00 ม.
9. หัวดับเพลิงพร้อมติดตั้ง จำนวน 1.00 ชุด
10. งานเชื่อมต่อเข้าบ้าน จำนวน 27.00 ชุด
11. งานติดตั้งโคมไฟกระพริบพร้อมอุปกรณ์ จำนวน 2.00 ชุด
12. ประตูน้ำเหล็กหล่อก้านไม่ยกใต้ดิน ขนาด Ø100 มม. พร้อมติดตั้ง 3.00 ชุด
13. ป้ายจราจร บ-1 และ ต-75 พร้อมเสา จำนวน 1.00 ชุด
14. ผู้รับจ้างจะต้องจัดทำป้ายประชาสัมพันธ์ จำนวน 1.00 ป้าย

รายการมาตรฐานอุสาหกรรม (มอก.)

1. ท่อคอนกรีตเสริมเหล็กหล่อสำเร็จสำหรับงานระบายน้ำ มอก. 128-2560
2. เหล็กเส้นเสริมคอนกรีต : เหล็กเส้นกลม มอก. 20-2559
3. เหล็กเส้นเสริมคอนกรีต : เหล็กข้ออ้อย มอก. 24-2559
4. คอนกรีตผสมเสร็จ มอก. 213-2560
5. ท่อพีวีซีแข็งสำหรับใช้เป็นท่อน้ำดื่ม (PVC) มอก. 17-2561
6. ท่อโพลิบิวทิลีนสำหรับใช้เป็นท่อน้ำดื่ม (PB) มอก. 910-2532
7. ท่อพอลิเอทิลีนสำหรับน้ำดื่ม (HDPE) มอก. 982-2556

แผนที่เทศบาลเมืองชะอำ

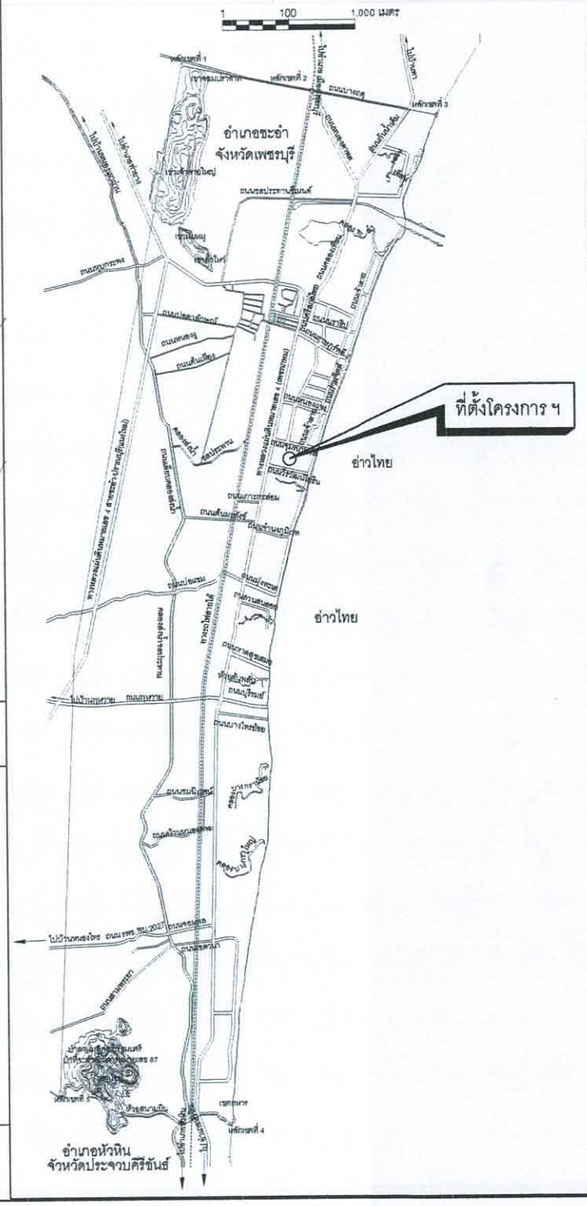

สำนักงานเทศบาลเมืองชะอำ

โครงการก่อสร้างถนนคอนกรีตเสริมเหล็กพร้อมท่อระบายน้ำซอยจุมพฏพงษ์แยกซ้าย (หมู่บ้านชะอำวิลเลจ ซอย 3)

สำรวจ	เขียนแบบ	
ผังเมือง	สถาปนิก	
วิศวกร วิทูร์ สย.15808	หน.ฝ่ายควบคุมฯ	
ผอ.ส่วนควบคุมการก่อสร้างฯ		
ผอ.สำนักช่าง		แบบเลขที่ สนช. 40/68
ปลัดเทศบาล		จำนวน 1/9
นายกเทศมนตรี		วันที่ 8 ก.ค. 68

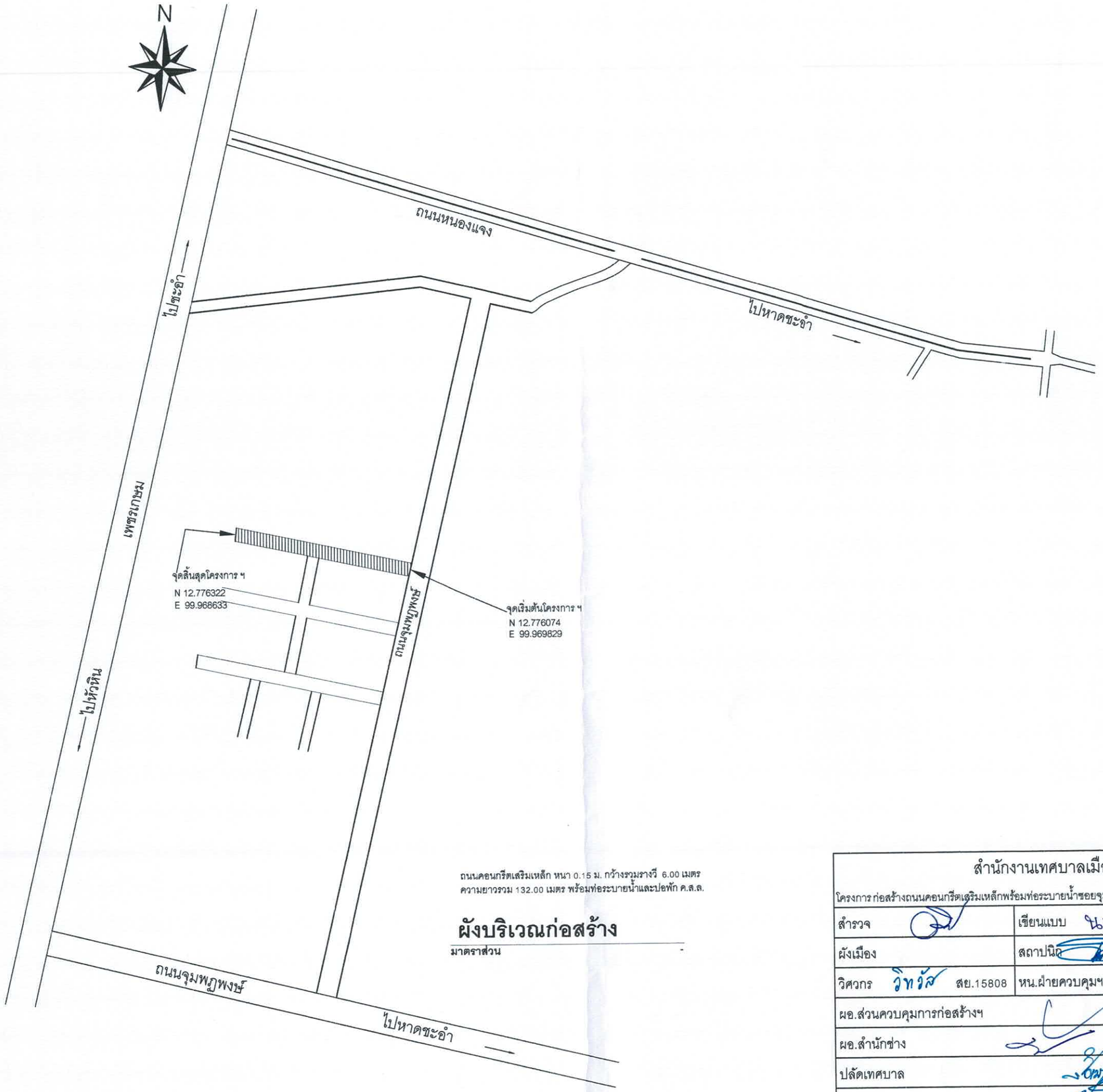

ถนนคอนกรีตเสริมเหล็ก หนา 0.15 ม. กว้างรวมรางวี 6.00 เมตร
ความยาวรวม 132.00 เมตร พร้อมท่อระบายน้ำและปอพัก ค.ส.ล.

ผังบริเวณก่อสร้าง

มาตราส่วน -

สำนักงานเทศบาลเมืองชะอำ

โครงการก่อสร้างถนนคอนกรีตเสริมเหล็กพร้อมท่อระบายน้ำซอยจุมพฏพงษ์แยกซ้าย (หมู่บ้านชะอำวิลเลจ ซอย 3)

สำรวจ	เขียนแบบ	
ผังเมือง	สถาปนิก	
วิศวกร วิทวัส สย.15808	หน.ฝ่ายควบคุมฯ	
ผอ.ส่วนควบคุมการก่อสร้างฯ		
ผอ.สำนักช่าง		แบบเลขที่ สนช. 40/68
ปลัดเทศบาล		จำนวน 2/9
นายกเทศมนตรี		วันที่ 8 ก.ค. 68

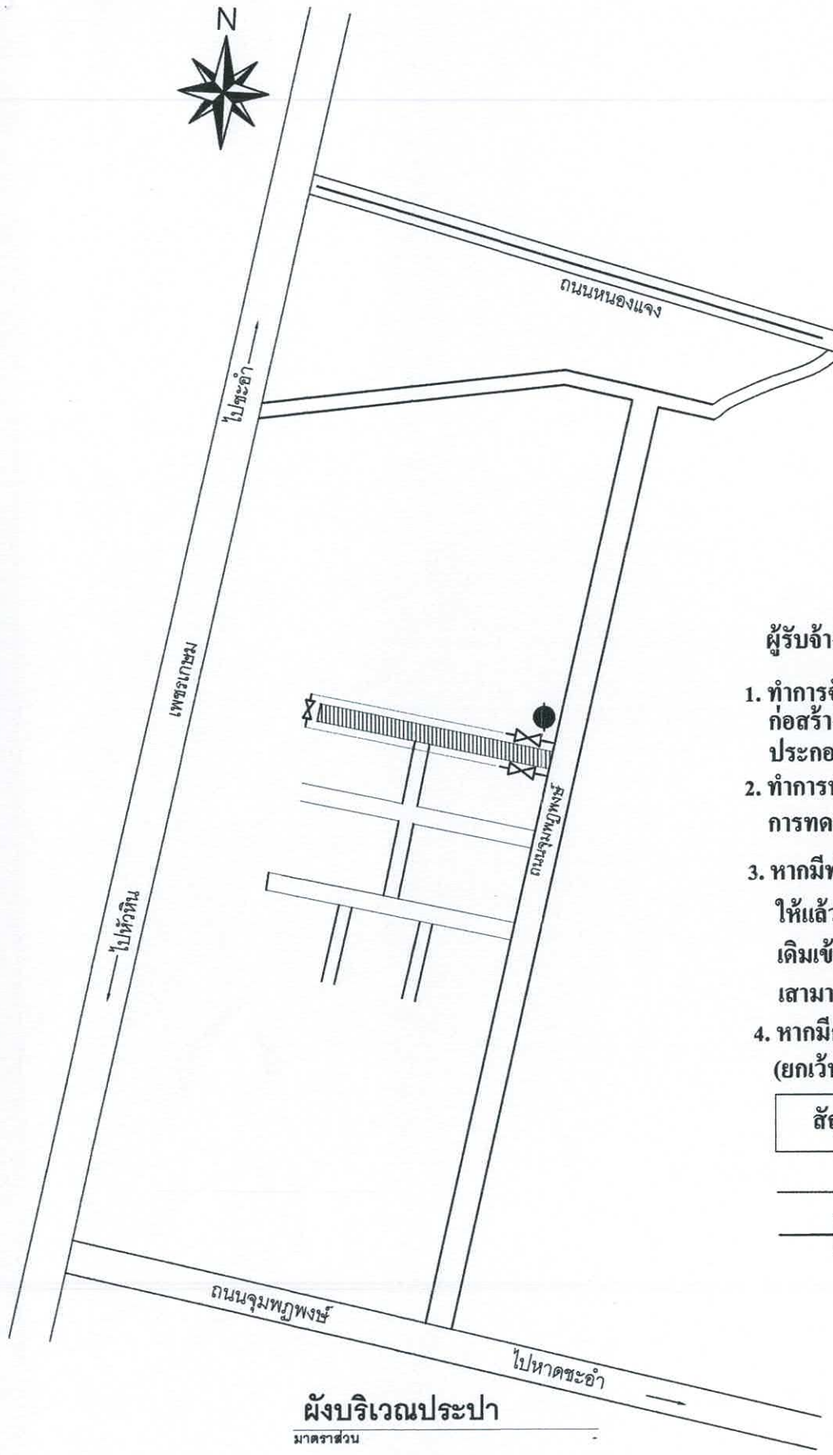

ผังบริเวณประปา

มาตราส่วน -

ผู้รับจ้างจะต้องดำเนินการดังต่อไปนี้

1. ทำการจัดหาท่อ วัสดุ/อุปกรณ์ท่อประปา ขนาด และชนิดต่างๆ พร้อมทำการก่อสร้างวางท่อ และติดตั้งอุปกรณ์ ประสานท่อประปาตามรายการประกอบแบบแปลน และรายการเพิ่มเติมวันชี้สถานที่ (ถ้ามี)
2. ทำการทดสอบท่อที่ได้วางแล้ว ในด้านความสามารถในการรับความดันน้ำได้ การทดสอบการรั่วซึมของท่อ และทำการล้างท่อเมื่อดำเนินการทดสอบจนแล้วเสร็จ
3. หากมีท่อเดิมที่จะต้องยกเลิก ผู้รับจ้างจะต้องยกเลิกท่อเดิมที่ทำการปรับปรุงให้แล้วเสร็จ พร้อมจัดหาท่อ/อุปกรณ์ใหม่ ทำการประสานท่อเมน/ท่อเมนรองเดิมเข้ากับท่อเมนที่วางใหม่และผู้ใช้น้ำรายเดิมกับท่อเมนใหม่ด้วยทุกรายให้เสามารถใช้น้ำได้ตามปกติ
4. หากมีการประสานท่อเมนใหม่เชื่อมกับผู้ใช้น้ำรายเดิม ให้เปลี่ยนอุปกรณ์ใหม่ทั้งหมด (ยกเว้นมาตรวัดน้ำ และ Corporation Stop)

สัญลักษณ์

ท่อประปา PE 100 PN 8 ขนาด 110 มม. มอก. 928-2556

ประตูน้ำเหล็กหล่อลิ้นเกต ชนิดก้านไม่ยก

หัวดับเพลิง

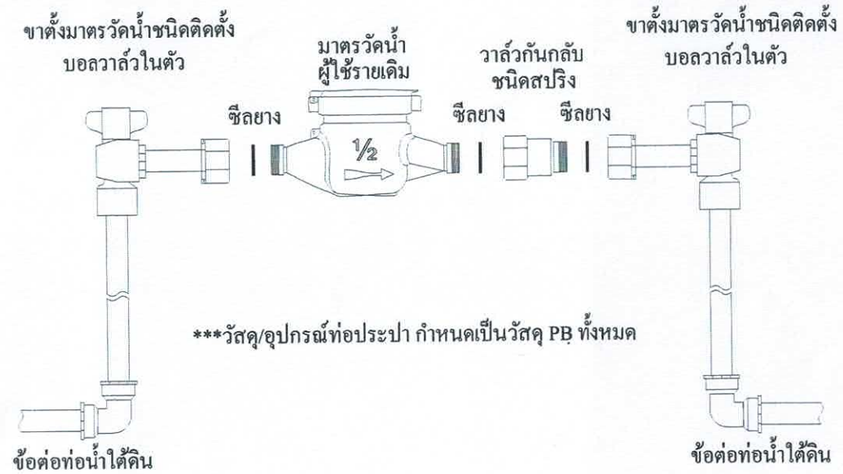

***วัสดุ/อุปกรณ์ท่อประปา กำหนดเป็นวัสดุ PB ทั้งหมด

การติดตั้งมาตรวัดน้ำ

มาตราส่วน -

สำนักงานเทศบาลเมืองชะอำ

โครงการก่อสร้างถนนคอนกรีตเสริมเหล็กพร้อมท่อระบายน้ำซอยจุมพฏพงษ์แยกซ้าย (หมู่บ้านชะอำวิลเลจ ซอย 3)

สำรวจ	เขียนแบบ นรา	
ผังเมือง	สถาปนิก	
วิศวกร วิทวัส สย.15808	หน.ฝ่ายควบคุมฯ	
ผอ.ส่วนควบคุมการก่อสร้างฯ		
ผอ.สำนักช่าง		แบบเลขที่ สนช. 40/68
ปลัดเทศบาล		จำนวน 3/9
นายกเทศมนตรี		วันที่ 8 ก.ค. 68



ขยายรอยต่อถนน ก ทุกระยะ 5.00 ม.
มาตราส่วน -



ขยายรอยต่อถนน ข ทุกระยะ 50.00 ม.
มาตราส่วน -

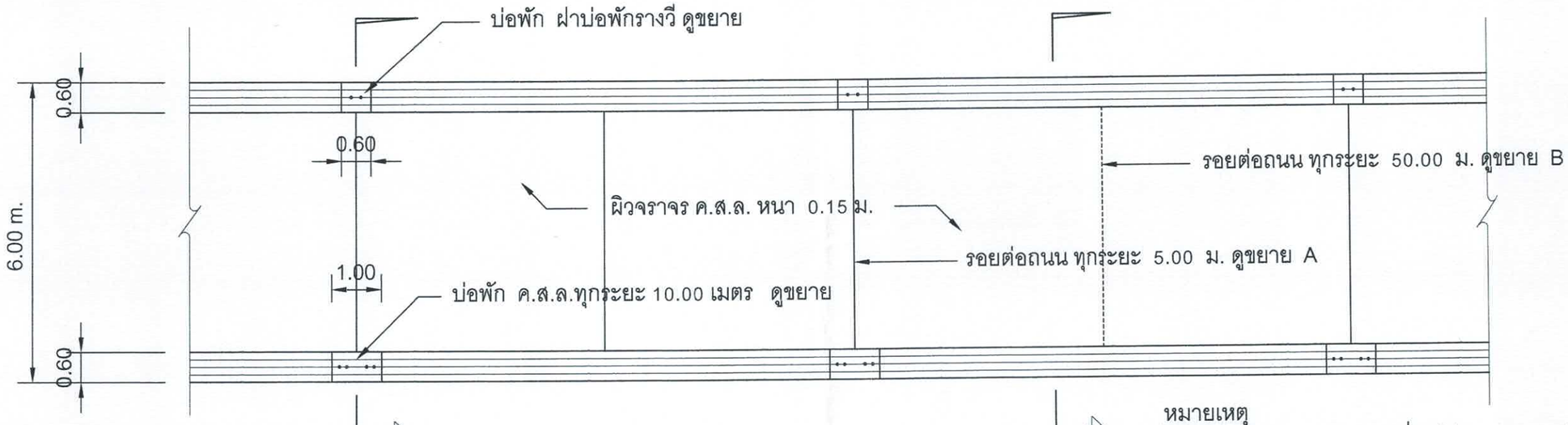

แปลนถนน ค.ส.ล. 1 : 100

หมายเหตุ
ระยะบ่อพักสามารถปรับเปลี่ยนได้ตามสภาพหน้างานก่อสร้าง
โดยผู้ควบคุมงานเป็นผู้กำหนด

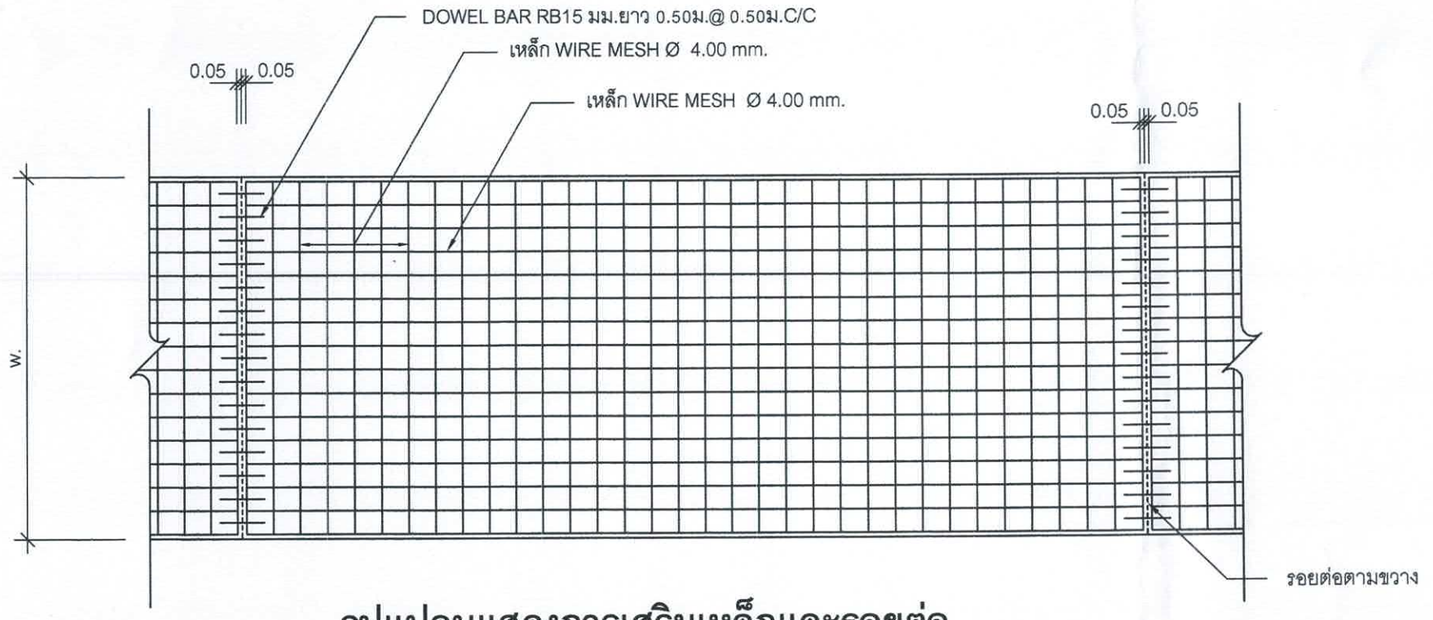

รูปแปลนแสดงการเสริมเหล็กและรอยต่อ

มาตราส่วน -

สำนักงานเทศบาลเมืองชะอำ		
โครงการ ก่อสร้างถนนคอนกรีตเสริมเหล็กพร้อมท่อระบายน้ำซอยจุมพฏพงษ์แยกซ้าย (หมู่บ้านชะอำวิลเลจ ซอย 3)		
สำรวจ	เขียนแบบ	
ผังเมือง	สถาปนิก	
วิศวกร วิทวัส สย.15808	หน.ฝ่ายควบคุมฯ	
ผอ.ส่วนควบคุมการก่อสร้างฯ		
ผอ.สำนักช่าง		แบบเลขที่ สนช. 40/68
ปลัดเทศบาล		จำนวน 4/9
นายกเทศมนตรี		วันที่ 8 ก.ค. 68

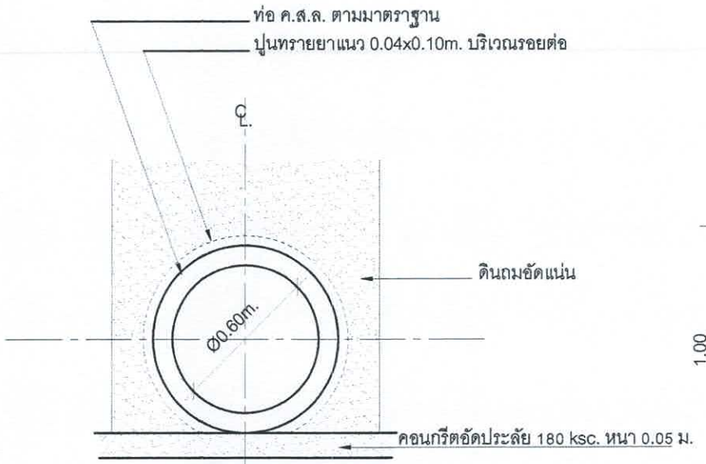

* หมายเหตุ
- กรณีที่อนุญาตให้ใช้แผ่นพื้นสำเร็จรูปเนื่องจากพื้นที่ไม่สามารถเทคอนกรีตหยาบได้

การวางท่อระบายน้ำทั่วไป
มาตราส่วน 1:25

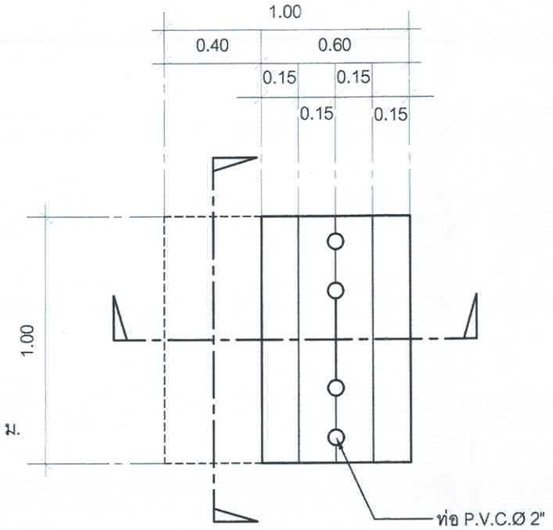

แปลนฝาบ่อพัก
มาตราส่วน 1:25

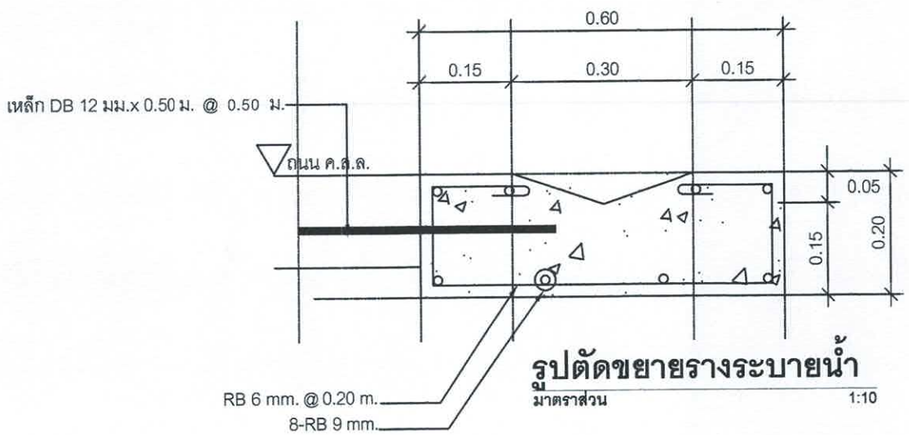

รูปตัดขยายรางระบายน้ำ
มาตราส่วน 1:10

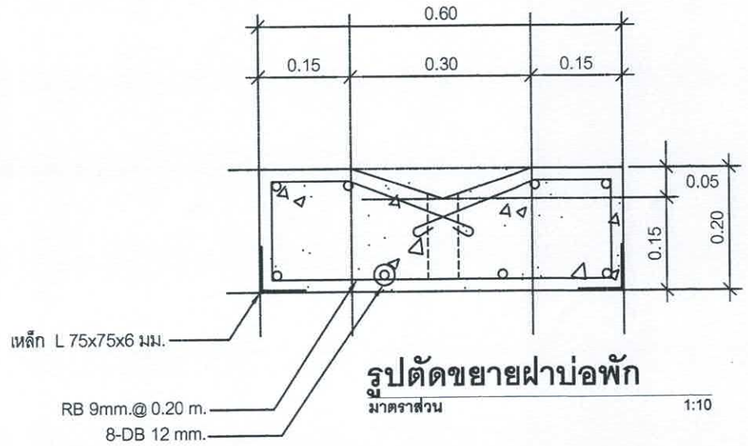

รูปตัดขยายฝาบ่อพัก
มาตราส่วน 1:10

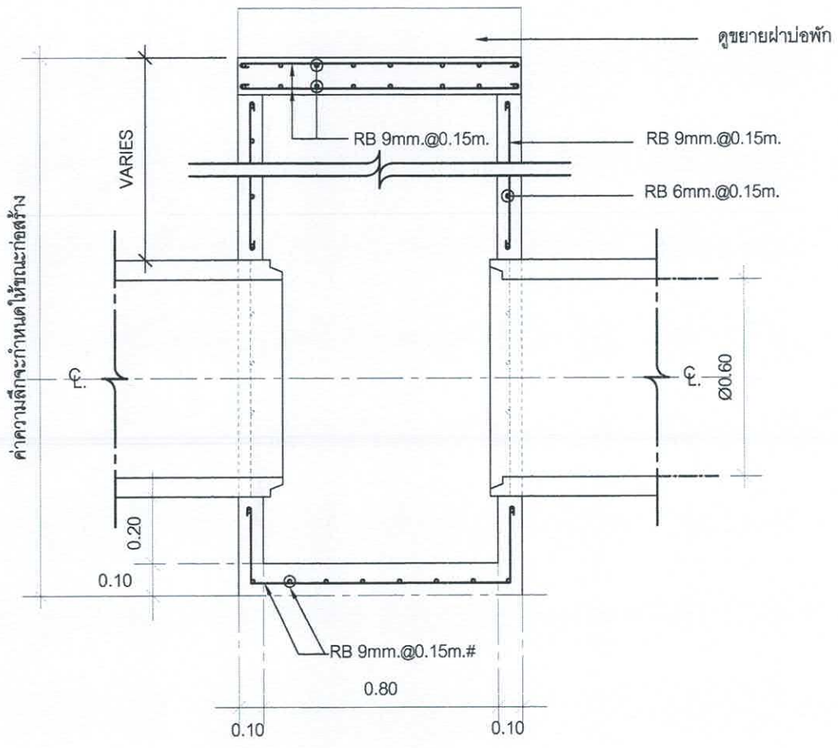

รูปตัดขยายบ่อพัก
มาตราส่วน

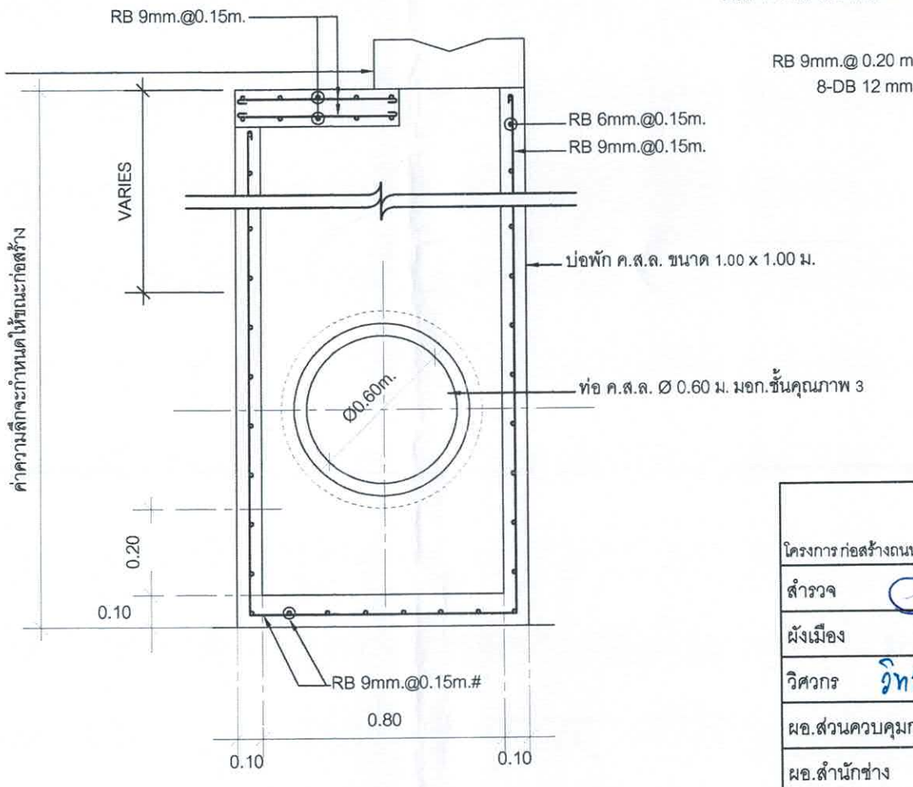

รูปตัดขยายบ่อพัก
มาตราส่วน

สำนักงานเทศบาลเมืองชะอำ		
โครงการ ก่อสร้างถนนคอนกรีตเสริมเหล็กพร้อมท่อระบายน้ำซอยจุมพฏพงษ์แยกซ้าย (หมู่บ้านชะอำวิลเลจ ซอย 3)		
สำรวจ	เขียนแบบ	
ผังเมือง	สถาปนิก	
วิศวกร วิทวัส สย.15808	หน.ฝ่ายควบคุมฯ	
ผอ.ส่วนควบคุมการก่อสร้างฯ		
ผอ.สำนักช่าง		แบบเลขที่ สนธ. 40/68
ปลัดเทศบาล		จำนวน 5/9
นายกเทศมนตรี		วันที่ 8 ก.ค. 68

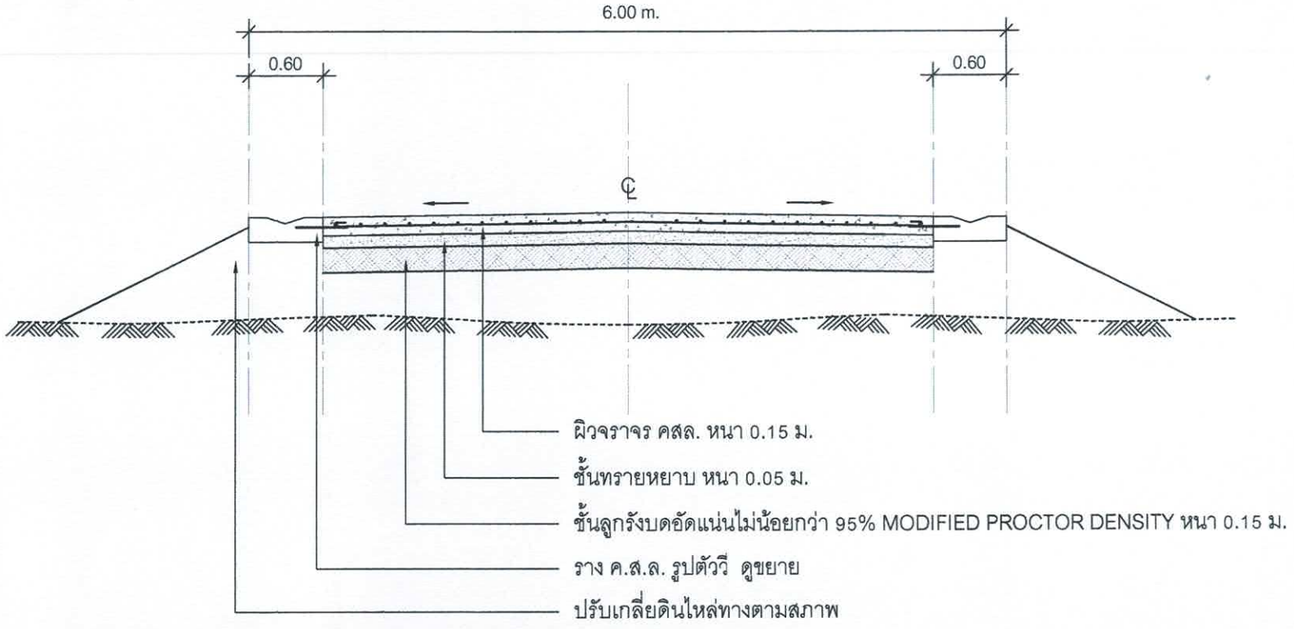

รูปตัดถนนคอนกรีต (1) - (1)

มาตราส่วน 1:50

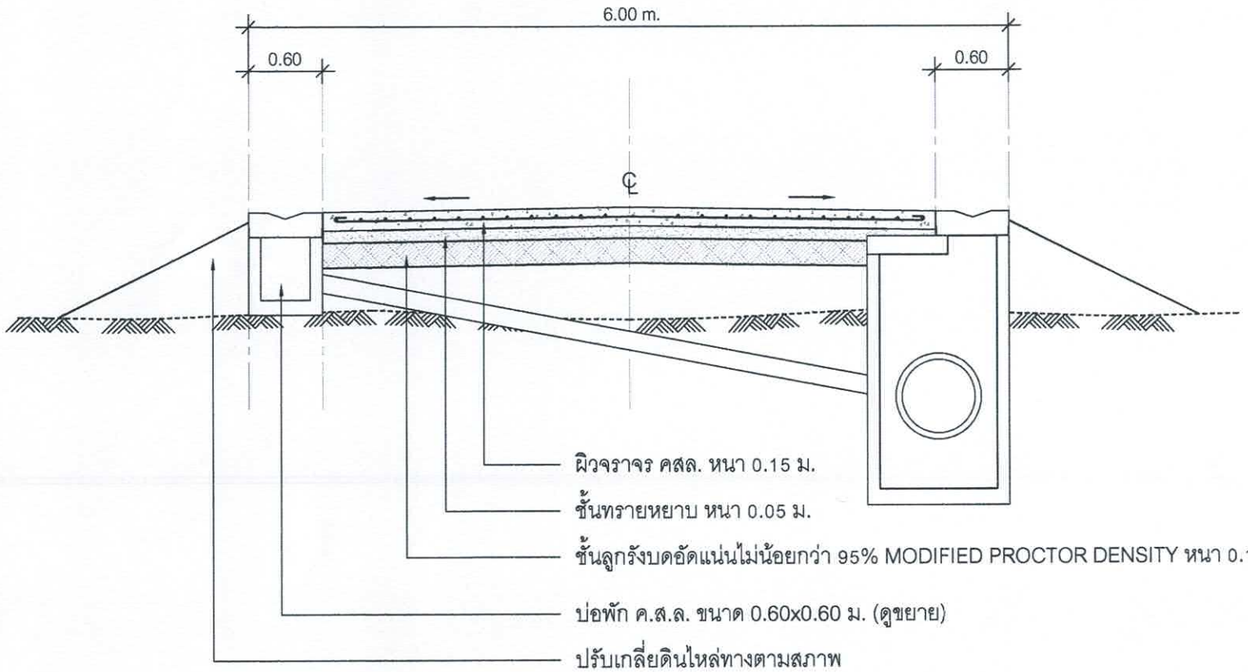

รูปตัดถนนคอนกรีต (2)-(2)

มาตราส่วน 1:50

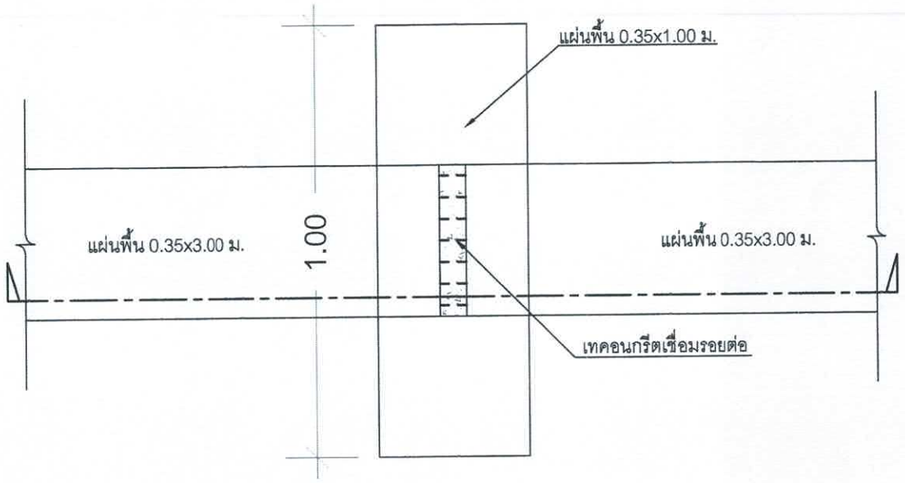

การวางแผ่นพื้นรับท่อ คสล.

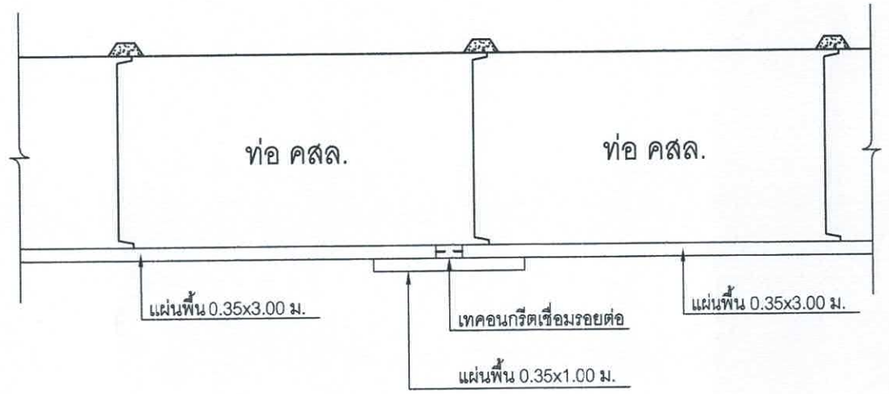

ขยายการวางแผ่นพื้นรับท่อ คสล.

สำนักงานเทศบาลเมืองชะอำ

โครงการ ก่อสร้างถนนคอนกรีตเสริมเหล็กพร้อมท่อระบายน้ำขอยจุมพฏพงษ์แยกซ้าย (หมู่บ้านชะอำวิลเลจ ซอย 3)

สำรวจ	เขียนแบบ	
ผังเมือง	สถาปนิก	
วิศวกร วิทวัส สย.15808	หน.ฝ่ายควบคุมฯ	
ผอ.ส่วนควบคุมการก่อสร้างฯ		
ผอ.สำนักช่าง		แบบเลขที่ สนช. 40/68
ปลัดเทศบาล		จำนวน 6/9
นายกเทศมนตรี		วันที่ 8 ก.ค. 68

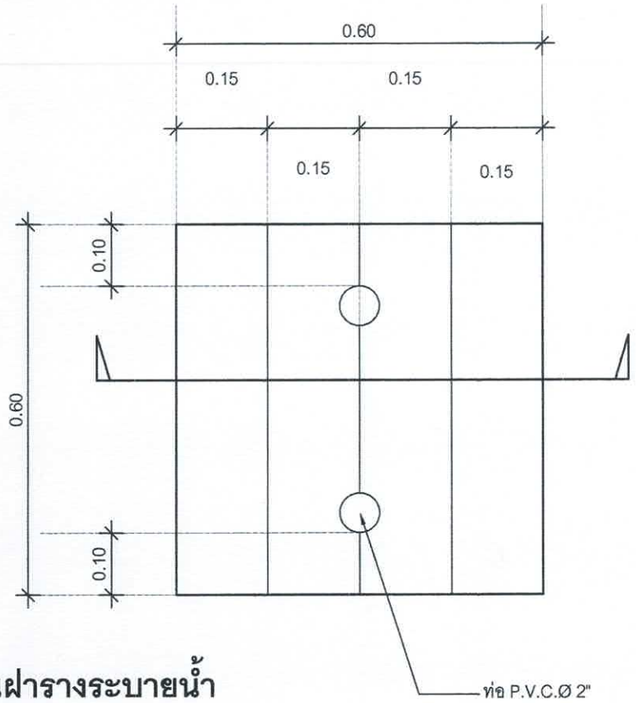

แปลนฝารางระบายน้ำ

มาตราส่วน 1:10

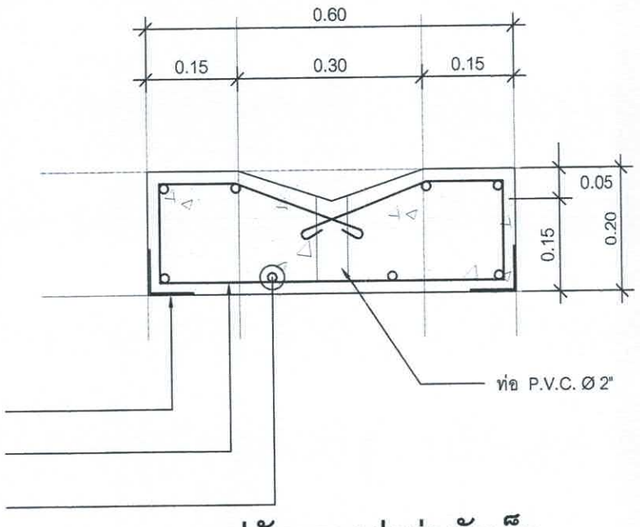

รูปตัดขยายฝาบ่อพักเล็ก

มาตราส่วน 1:10

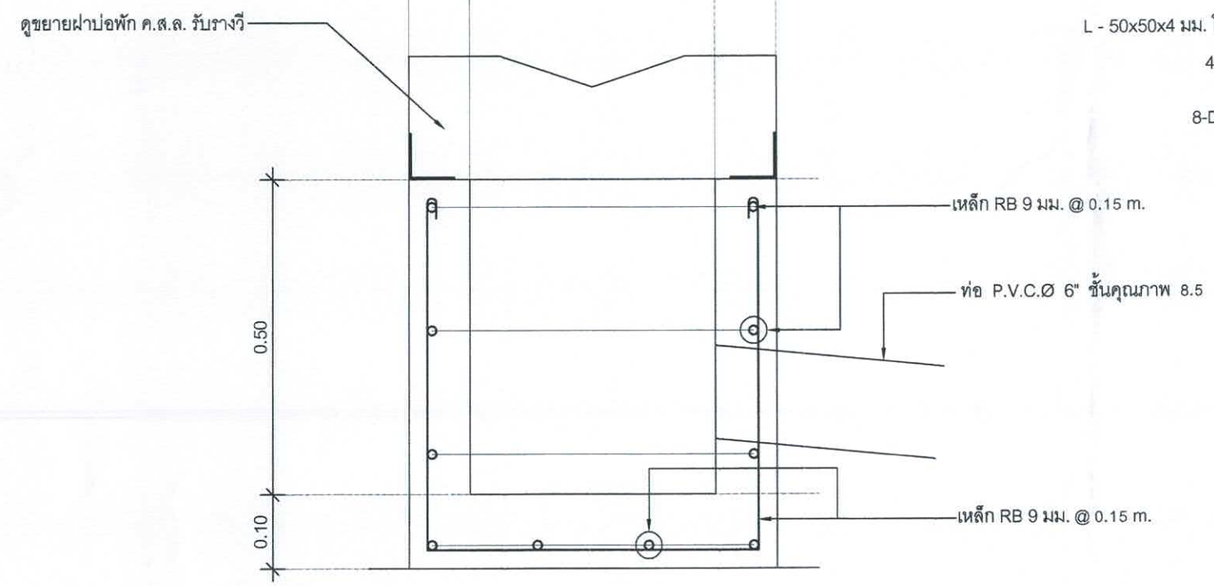

รูปตัดบ่อพักค.ส.ล.รับรางวี

มาตราส่วน 1:10

สำนักงานเทศบาลเมืองชะอำ		
โครงการก่อสร้างถนนคอนกรีตเสริมเหล็กพร้อมท่อระบายน้ำซอยจุมพฏพงษ์แยกซ้าย (หมู่บ้านชะอำวิลเลจ ซอย 3)		
สำรวจ	เขียนแบบ นจ.	
ผังเมือง	สถาปนิก	
วิศวกร วิทวัส สย.15808	หน.ฝ่ายควบคุมฯ	
ผอ.ส่วนควบคุมการก่อสร้างฯ		
ผอ.สำนักช่าง		แบบเลขที่ สนช. 40/68
ปลัดเทศบาล		จำนวน 7/9
นายกเทศมนตรี		วันที่ 8 ก.ค. 68

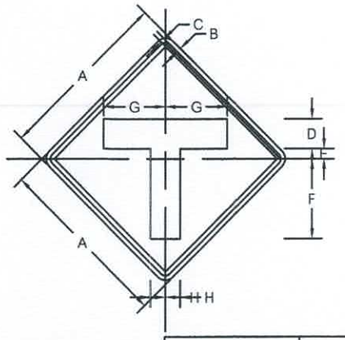

เว้นขอบป้าย สีเหลืองสะท้อนแสง
เส้นขอบป้าย สีดำไม่สะท้อนแสง
พื้นป้าย สีเหลืองสะท้อนแสง
เครื่องหมาย สีดำไม่สะท้อนแสง

ต.75 ขนาดป้ายจราจร	มิติเป็นเซ็นติเมตร							
	A	B	C	D	E	F	G	H
2	60	1.5	2.0	10	3.5	27	21	5

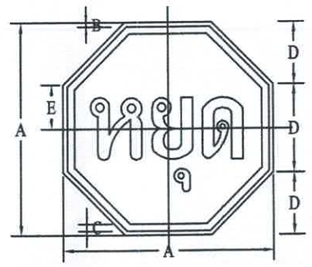

เว้นขอบป้าย สีแดงสะท้อนแสง
เส้นขอบป้าย สีขาวสะท้อนแสง
พื้นป้าย สีแดงสะท้อนแสง
อักษร สีขาวสะท้อนแสง

บ.1/1 ขนาดป้ายจราจร	มิติเป็นเซ็นติเมตร				
	A	B	C	D	E
2	60	1	2	20	10

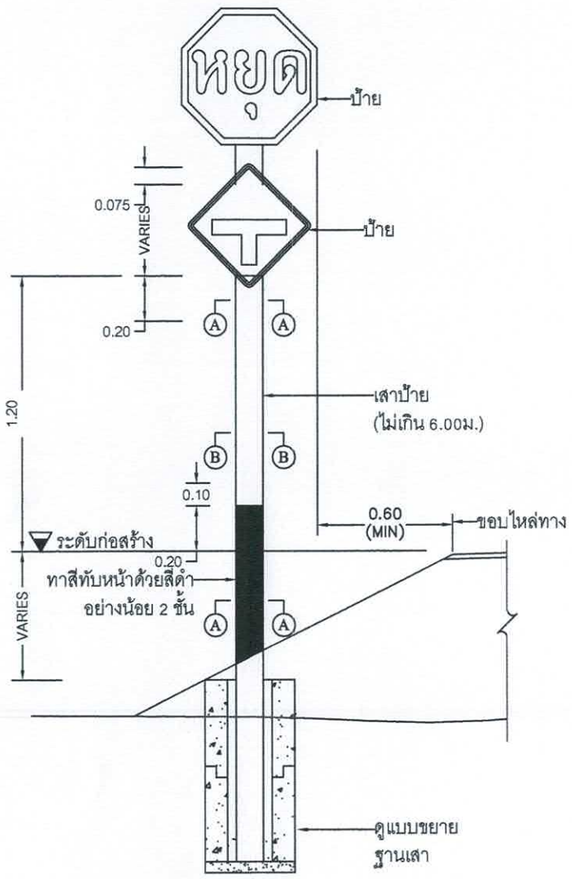

แสดงการติดตั้งป้ายแนะนำ ป้ายบังคับและป้ายเตือน

ไม่แสดงมาตราส่วน

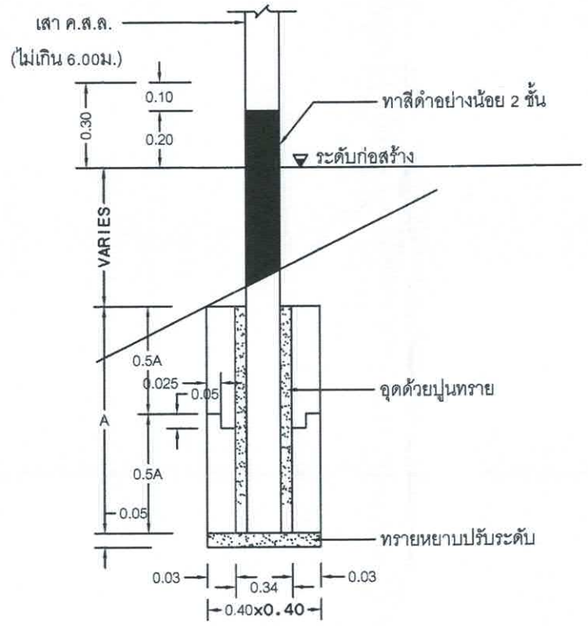

ขยายฐานเสา

ไม่แสดงมาตราส่วน

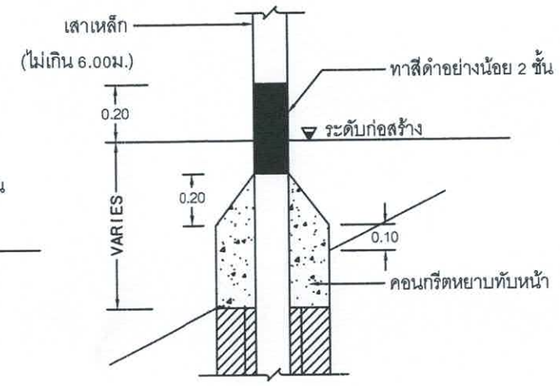

ขยายคอนกรีตหุ้มเสา

กรณีเสาเหล็ก

ไม่แสดงมาตราส่วน

สำนักงานเทศบาลเมืองชะอำ

โครงการก่อสร้างถนนคอนกรีตเสริมเหล็กพร้อมท่อระบายน้ำซอยจุมพฏพงษ์แยกซ้าย (หมู่บ้านชะอำวิลเลจ ซอย 3)

สำรวจ	เขียนแบบ	
ผังเมือง	สถาปนิก	
วิศวกร วิทวัส สย.15808	หน.ฝ่ายควบคุมฯ	
ผอ.ส่วนควบคุมการก่อสร้างฯ		
ผอ.สำนักช่าง		แบบเลขที่ สนช. 40/68
ปลัดเทศบาล		จำนวน 8/9
นายกเทศมนตรี		วันที่ 8 ก.ค. 68

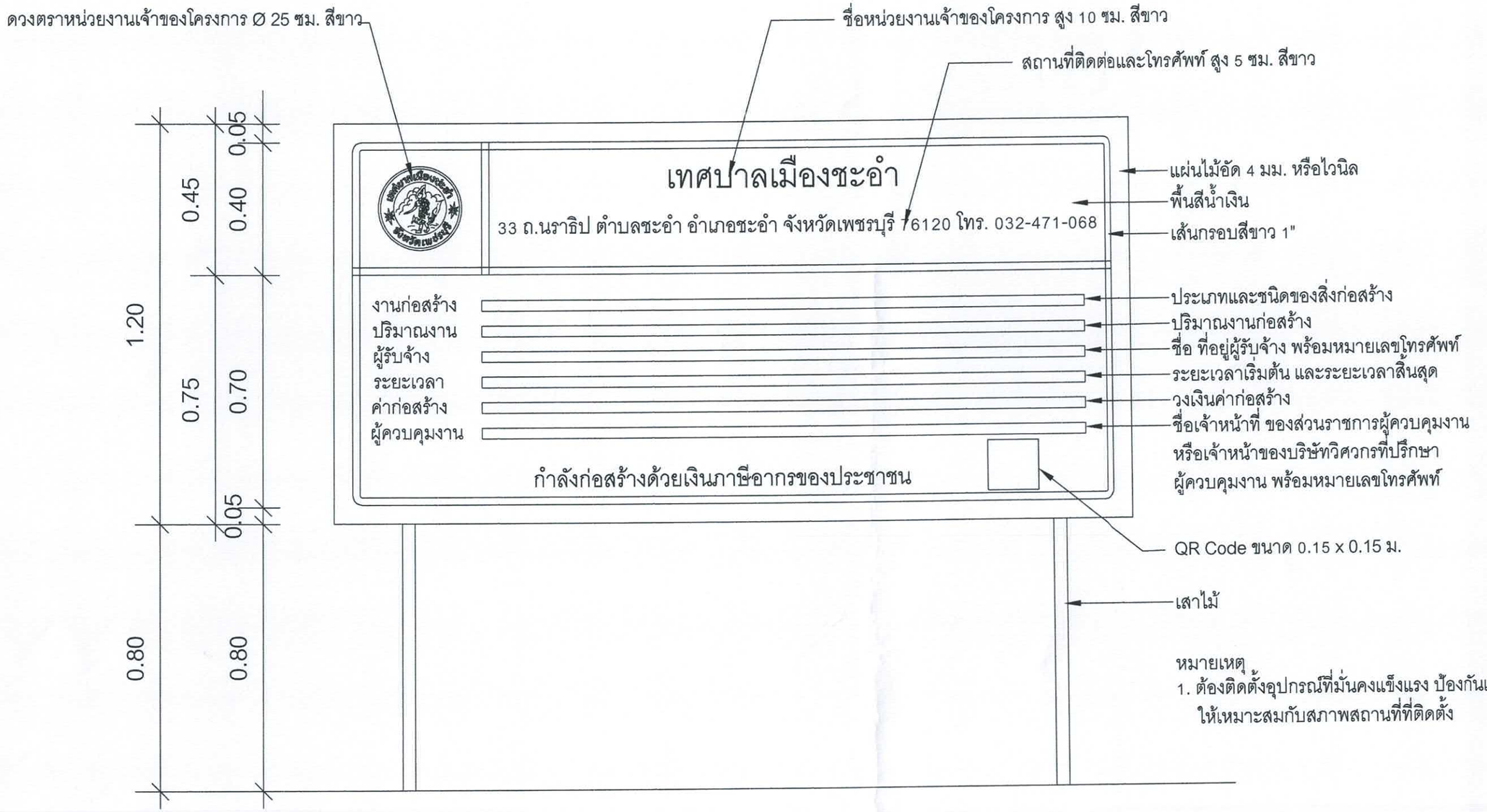

หมายเหตุ
1. ต้องติดตั้งอุปกรณ์ที่มั่นคงแข็งแรง ป้องกันแผ่นป้ายล้ม ให้เหมาะสมกับสภาพสถานที่ที่ติดตั้ง

ป้ายประชาสัมพันธ์

สำนักงานเทศบาลเมืองชะอำ		
โครงการก่อสร้างถนนคอนกรีตเสริมเหล็กพร้อมท่อระบายน้ำซอยจุมพฏพงษ์แยกซ้าย (หมู่บ้านชะอำวิลเลจ ซอย 3)		
สำรวจ	เขียนแบบ	
ผังเมือง	สถาปนิก	
วิศวกร สย.15808	หน.ฝ่ายควบคุมฯ	
ผอ.ส่วนควบคุมการก่อสร้างฯ		
ผอ.สำนักช่าง		แบบเลขที่ สนช. 40/68
ปลัดเทศบาล		จำนวน 9/9
นายกเทศมนตรี		วันที่ 8 ก.ค. 68