รายการประกอบแบบ

- เทศบาลเมืองชะอำ มีความประสงค์จะทำการก่อสร้างระบบระบายน้ำบริเวณสี่แยกชะอำและบริเวณตลาดสดเทศบาลเมืองชะอำ ความยาวรวม 924.00 ม. ตามแบบแปลนของเทศบาลเมืองชะอำ ที่ สนช. 22/64
- ก่อนจะลงมือก่อสร้างผู้รับจ้างจะต้องตรวจสอบรายละเอียดและรูปแบบรายการให้ถี่ถ้วนเสียก่อนหากมีข้อสงสัยให้สอบถามผู้ควบคุมงาน เพื่อจะได้พิจารณาแก้ไขต่อไป
- ผู้รับจ้างจะต้องนำวัสดุอุปกรณ์ซึ่งเกี่ยวเนื่องกับงานนี้ พร้อมทั้งเครื่องจักรกลต่างๆที่ถูกต้องตามมาตราฐานงานนี้ ของกรมทางหลวงชนบท กระทรวงคมนาคม มาใช้สำหรับดำเนินงาน และมีช่างที่มีประสิทธิภาพปฏิบัติงานให้แล้วเสร็จตามแบบแปลนและรายการสัญญาจ้างทุกประการ
- การใช้เครื่องจักรกลใดๆ ในการปฏิบัติงานต้องไม่ทำให้เกิดความเสียหายต่อทรัพย์สินของทางราชการ และเอกชนใดๆ ซึ่งให้อยู่ในดุลยพินิจของคณะกรรมการตรวจรับพัสดุและผู้ควบคุมงานหากเห็นว่าจะเกิดผลเสียหายจากการใช้เครื่องจักรกล ให้ผู้รับจ้างหลีกเลี่ยงการใช้เครื่องจักรกล โดยใช้แรงงานคนปฏิบัติงานแทน
- งานก่อสร้างที่จะต้องทำนอกเหนือจากรูปแบบและรายการหรือรายละเอียดปลีกย่อยอื่นที่มิได้ระบุไว้ในรูปแบบรายการ หากเป็นงานที่จะต้องทำเพิ่มเติมเพื่อความมั่นคงแข็งแรงและสวยงามนั้น ผู้รับจ้างจะต้องรับทำให้โดยไม่มีเงื่อนไขใดๆ และเรียกร้องค่าใช้จ่ายเพิ่มเติมจากผู้ว่าจ้างไม่ได้
- ผู้รับจ้างจะต้องปฏิบัติตามหลักวิชาช่างที่ดี โดยมีช่างฝีมือที่มีคุณภาพ และที่สำคัญต้องมีผู้รับผิดชอบควบคุมงาน ที่ได้รับใบประกอบวิชาชีพวิศวกรรมควบคุม จากสภาวิศวกรแห่งประเทศไทยตามพระราชบัญญัติวิศวกร พ.ศ.2542 ไม่ต่ำกว่าระดับภาคี ซึ่งจะต้องเป็นผู้ควบคุมขั้นตอนของงานก่อสร้างร่วมกับผู้ควบคุมงานของเทศบาลเมืองชะอำ และรายการใดมีข้อสงสัยให้ขอคำแนะนำจากผู้ออกแบบและคำวินิจฉัยของคณะกรรมการตรวจรับพัสดุต่อไป
- ในการก่อสร้างให้ผู้รับจ้างจัดระบบการจราจร ติดตั้งเครื่องกั้น,ป้าย, เครื่องหมาย หรืออื่นๆ ที่จำเป็น เช่นไฟฟ้าแสงสว่างตอนกลางคืน หากเกิดความเสียหายต่อชีวิตและทรัพย์สินของราชการหรือราษฎร อันเกี่ยวเนื่องจากงานก่อสร้างนี้ ผู้รับจ้างจะต้องรับผิดชอบชดใช้ทุกกรณี และเรียกค่าเสียหายจากผู้ว่าจ้างไม่ได้
- หากมีอุปสรรคกีดขวางในพื้นที่ดำเนินงานไม่ว่าจะอยู่ใต้ดินหรือบนดิน ให้เป็นหน้าที่ของผู้รับจ้างเป็นผู้ดำเนินการแก้ไขตามวิธีการที่ผู้ควบคุมงานเห็นชอบ และเรียกร้องค่าใช้จ่ายจากผู้ว่าจ้างไม่ได้
- แนวและระดับผู้ควบคุมงานจะกำหนดให้ขณะก่อสร้างตามสภาพพื้นที่ที่อำนวย อาจมีส่วนคลาดเคลื่อนได้ขณะก่อสร้างโดยให้อยู่ในดุลพินิจของผู้ควบคุมงานและเพื่อความมั่นคงแข็งแรงและสวยงามนั้น ไม่ถือว่าเป็นการผิดแบบแปลนและสัญญาจ้างประการใด
- ความกว้าง ความยาว อาจมีการเปลี่ยนแปลงได้เพื่อความเหมาะสม โดยทั้งนี้เมื่อคิดปริมาณงานตามแบบแล้วต้องได้ปริมาณงานรวมไม่น้อยกว่าที่กำหนดและปริมาณงานที่ก่อสร้างอาจต่อเนื่องหรือไม่ต่อเนื่องกันก็ได้
- เศษวัสดุที่เหลือจากการก่อสร้างให้นำไปทิ้งที่เทศบาลกำหนด
- งานคอนกรีตทั่วไปกำหนดแรงค่าประลัยต่ำสุด 240 ksc และงานคอนกรีตผิวจราจรกำหนดแรงค่าประลัยต่ำสุด 320 ksc ของแท่งคอนกรีตมาตราฐานทรงลูกบาศก์ 15x15x15 cm ที่อายุ 28 วันเก็บตัวอย่างแท่งคอนกรีต อย่างน้อย 1ชุด (3 ก้อน) แต่ละโครงสร้าง เพื่อทดสอบ
- กำลังคอนกรีตเมื่อครบ 28 วัน หากทดสอบเมื่ออายุ 7 วัน ค่ากำลังคอนกรีตทั่วไปของแต่ละก้อนต้องไม่น้อยกว่า 240 ksc และค่ากำลังคอนกรีตผิวจราจรของแต่ละก้อนต้องไม่น้อยกว่า 325 ksc โดยสถาบันที่เชื่อถือได้
- ผู้รับจ้างจะต้องบ่มคอนกรีตเมื่อพ้นระยะเวลา 24 ชม. หรือเมื่อคอนกรีตเริ่มแข็งตัว ต่อเนื่องจนกว่าคอนกรีตรับกำลังได้ตามที่กำหนด
- ผู้รับจ้างต้องใช้พัสดุประเภทวัสดุ หรือครุภัณฑ์ที่จะใช้ในงานก่อสร้างเป็นพัสดุที่ผลิตภายในประเทศโดยต้องใช้ไม่น้อยกว่าร้อยละ 60 ของมูลค่าพัสดุที่จะใช้ในงานก่อสร้างทั้งหมดของสัญญา
- ผู้รับจ้างต้องใช้เหล็กที่ผลิตภายในประเทศ ไม่น้อยกว่าร้อยละ 90 ของปริมาณเหล็กที่ต้องใช้ทั้งหมดตามสัญญา
- ผู้รับจ้างจะต้องจัดทำป้ายแสดงรายระเอียด งานก่อสร้างจำนวน 2 รายการดังนี้
  1. "ป้ายระหว่างดำเนินการก่อสร้าง" จำนวน 2 ป้าย
  2. "ป้ายหลังการก่อสร้างแล้วเสร็จ" จำนวน 1 ป้าย
- ผู้รับจ้างจะต้องส่งผลทดสอบ ฯ ก่อนส่งมอบงาน

รายการประกอบแบบ

- ผู้รับจ้างจะต้องจัดทำรายระเอียด งานก่อสร้างดังนี้
  1. ผิวทางปอร์ตแลนด์ซีเมนต์ ไม่น้อยกว่า 6,231.00 ตร.ม.
  2. ชั้นรองพื้นทาง (ลูกรัง) จำนวน 1,024.99 ลบ.ม.
  3. บ่อพักบล็อกระบายน้ำ 1 จำนวน 2.00 บ่อ
  4. บ่อพักบล็อกระบายน้ำ 2 จำนวน 4.00 บ่อ
  5. บ่อพักบล็อกระบายน้ำ 3 จำนวน 26.00 บ่อ
  6. บ่อพักบล็อกระบายน้ำ 4 จำนวน 27.00 บ่อ
  7. ท่อเหลี่ยม ขนาด 1.50x1.50x1.00 ม. รับน้ำหนักใต้ผิวจราจร บริเวณถนน ราฎร์พลี1 จำนวน 593.00 ท่อน
  8. ท่อเหลี่ยม ขนาด 1.50x1.50x1.00 ม. รับน้ำหนักใต้ใต้ทางเท้า บริเวณถนน เพชรเกษมจำนวน 534.00 ท่อน
  9. ดันท่อลอด โดยวิธี PIPE JACKING 3.00 แนว ยาว 81.00 ม.
  10. คันหิน หน้า TYPE 1 ยาว 987.50 ม.
  11. คันหิน หน้า TYPE 2 ยาว 831.26 ม.
  12. คันหิน หลัง ยาว 1,884.51 ม.
  13. ท่อรับน้ำ ค.ส.ล. พร้อมฝาตะแกรงเหล็กหล่อ (ในผิวจราจร) จำนวน 117.00 จุด
  14. ปูบล็อกทางเท้า ขนาด 0.30x0.30 ม. จำนวน 1,580.26 ตร.ม.
  15. ปูบล็อกทางเท้า ขนาด 0.40x0.40 ม. จำนวน 2,285.07 ตร.ม.
  16. ปูบล็อกทางเท้าคนพิการขนาด 0.30x0.30 ม. จำนวน 3,512.00 แผ่น
  17. ปูบล็อกทางเท้าคนพิการขนาด 0.40x0.40 ม. จำนวน 2,079.00 แผ่น
  18. ซ่อมแซมบ่อพักเดิม จำนวน 117.00 บ่อ
  19. ท่อประปา PE 100 PN 8 ขนาด 110 มม. จำนวน 1030.00 ม.
  20. ท่อประปา PE 100 PN 8 ขนาด 160 มม. จำนวน 1280.00 ม.
  21. ท่อประปา PE 100 PN 8 ขนาด 315 มม. จำนวน 500.00 ม.
  22. ท่อประปา PE 100 PN 8 ขนาด 400 มม. จำนวน 530.00 ม.
  23. ประตูน้ำเหล็กหล่อลิ้นเกต ชนิดก้านไม่ยก ขนาด 4" จำนวน 17.00 ชุด
  24. ประตูน้ำเหล็กหล่อลิ้นเกต ชนิดก้านไม่ยก ขนาด 6" จำนวน 12.00 ชุด
  25. ประตูน้ำเหล็กหล่อลิ้นเกต ชนิดก้านไม่ยก ขนาด 12" จำนวน 2.00 ชุด
  26. ประตูน้ำเหล็กหล่อลิ้นเกต ชนิดก้านไม่ยก ขนาด 15" จำนวน 2.00 ชุด
  27. รื้อทางเท้าเดิม จำนวน 4530.92 ตร.ม.

แผนที่เทศบาลเมืองชะอำ

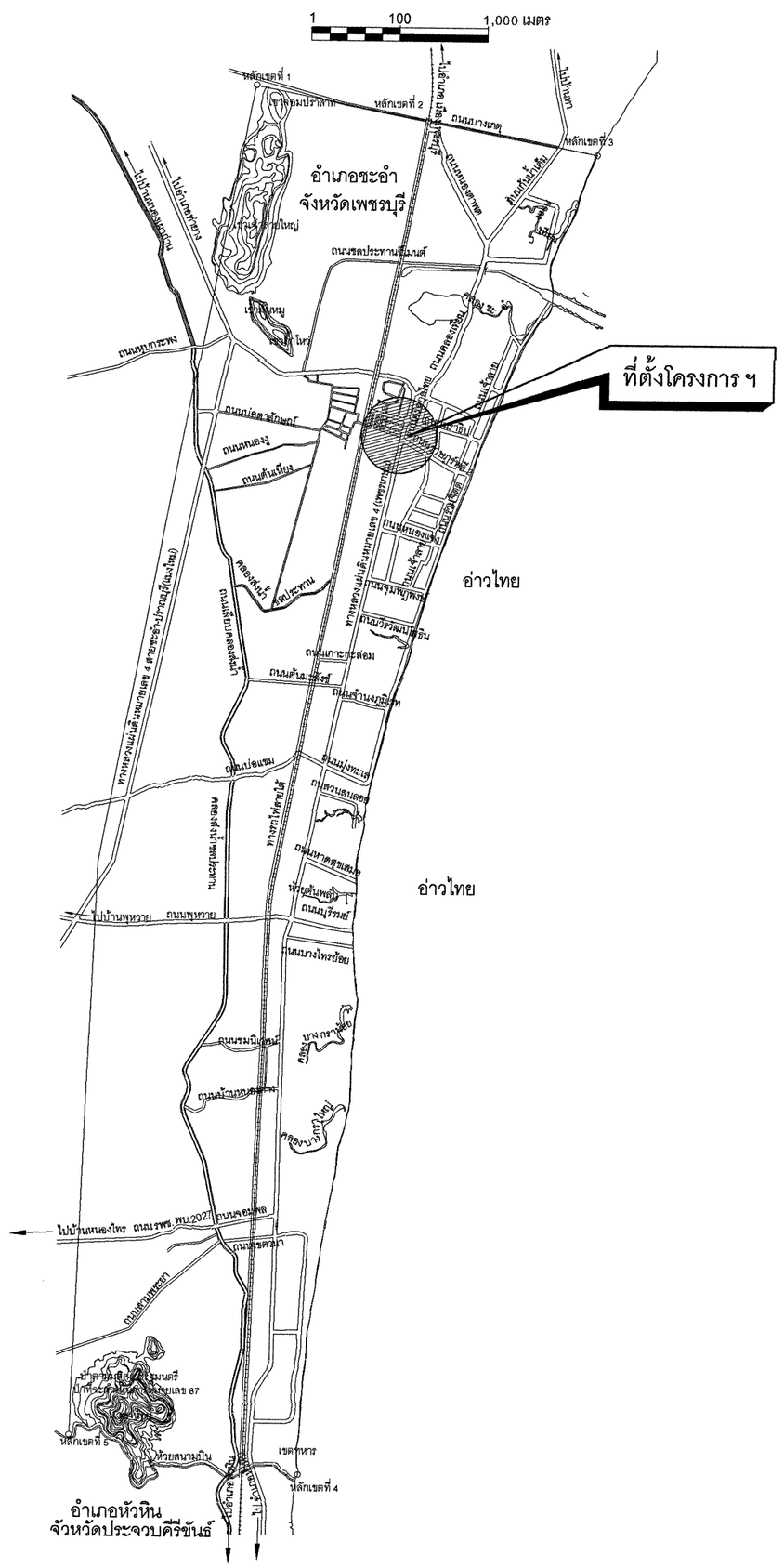

สำนักงานเทศบาลเมืองชะอำ		
โครงการ ก่อสร้างระบบระบายน้ำบริเวณสี่แยกชะอำและบริเวณตลาดสดเทศบาลเมืองชะอำ		
สำรวจ	เขียนแบบ	
ผังเมือง	สถาปนิก	
วิศวกร สย. 6370	หน.ฝ่ายควบคุมฯ	
ผอ.ส่วนควบคุมการก่อสร้างฯ		
ผอ.สำนักการช่าง		แบบเลขที่ สนช. 22/64
ปลัดเทศบาล		จำนวน 01/11
นายกเทศมนตรี		วันที่ 2 ธันวาคม 2564

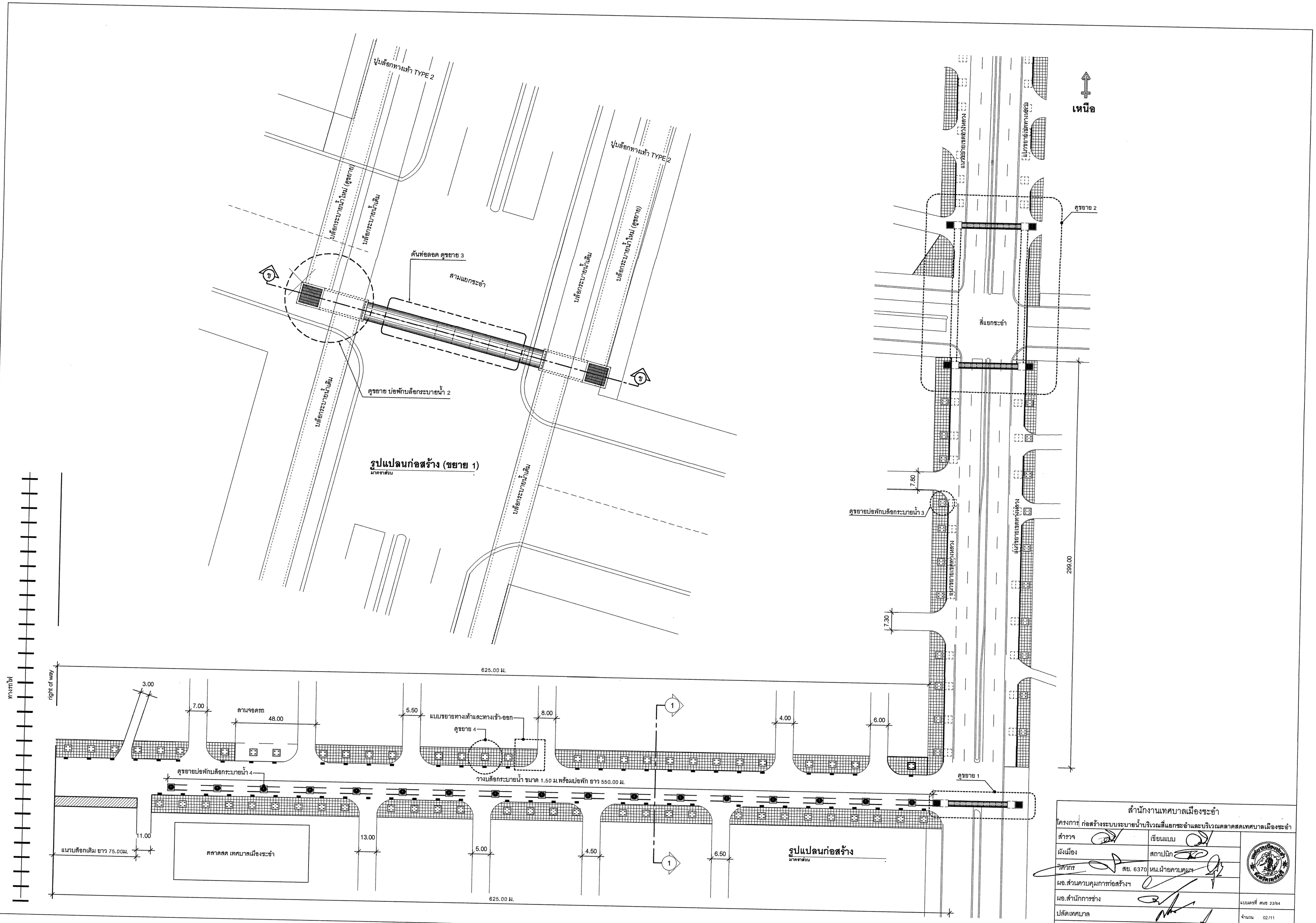
ปูบล็อกทางเท้า TYPE 2
ปูบล็อกทางเท้า TYPE 2
บล็อกระบายน้ำใหม่ (ดูขยาย)
บล็อกระบายน้ำเดิม
บล็อกระบายน้ำเดิม
บล็อกระบายน้ำใหม่ (ดูขยาย)
ดันท่อลอด ดูขยาย 3
สามแยกชะอำ
ข
ข
ดูขยาย บ่อพักบล็อกระบายน้ำ 2
บล็อกระบายน้ำเดิม
บล็อกระบายน้ำเดิม
รูปแปลนก่อสร้าง (ขยาย 1)
มาตราส่วน
เหนือ
ดูขยาย 2
สี่แยกชะอำ
7.80
ดูขยายบ่อพักบล็อกระบายน้ำ 3
7.30
299.00
ทางรถไฟ
right of way
625.00 ม.
3.00
7.00
ลานจอดรถ
48.00
5.50
แบบขยายทางเท้าและทางเข้า-ออก
ดูขยาย 4
8.00
4.00
6.00
1
1
ดูขยายบ่อพักบล็อกระบายน้ำ 4
วางบล็อกระบายน้ำ ขนาด 1.50 ม.พร้อมบ่อพัก ยาว 550.00 ม.
ดูขยาย 1
11.00
แนวบล็อกเดิม ยาว 75.00ม.
ตลาดสด เทศบาลเมืองชะอำ
13.00
5.00
4.50
6.50
รูปแปลนก่อสร้าง
มาตราส่วน
625.00 ม.
สำนักงานเทศบาลเมืองชะอำ
โครงการ ก่อสร้างระบบระบายน้ำบริเวณสี่แยกชะอำและบริเวณตลาดสดเทศบาลเมืองชะอำ
สำรวจ
เขียนแบบ
ผังเมือง
สถาปนิก
วิศวกร
สย. 6370
หน.ฝ่ายควบคุมฯ
ผอ.ส่วนควบคุมการก่อสร้างฯ
ผอ.สำนักการช่าง
ปลัดเทศบาล
นายกเทศมนตรี
แบบเลขที่ สนช. 22/64
จำนวน 02/11
วันที่ 2 ธันวาคม 2564

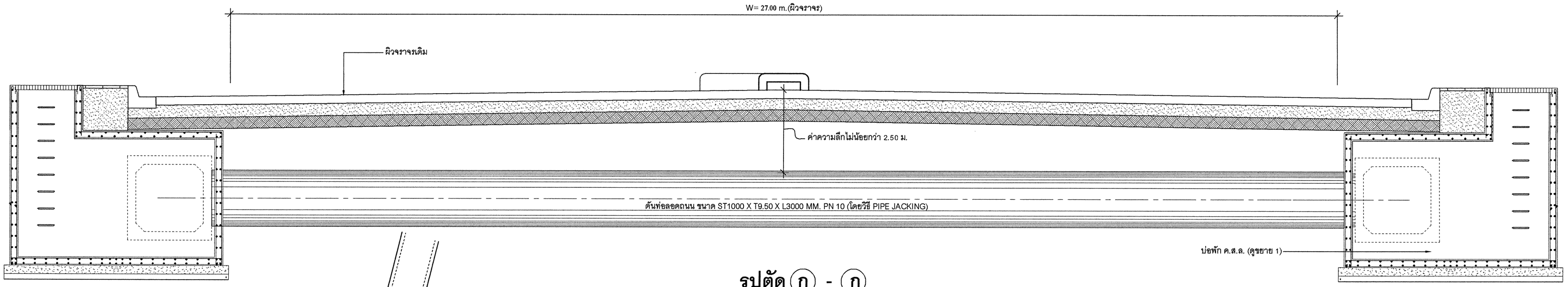

รูปตัด (ก) - (ก)

มาตราส่วน -

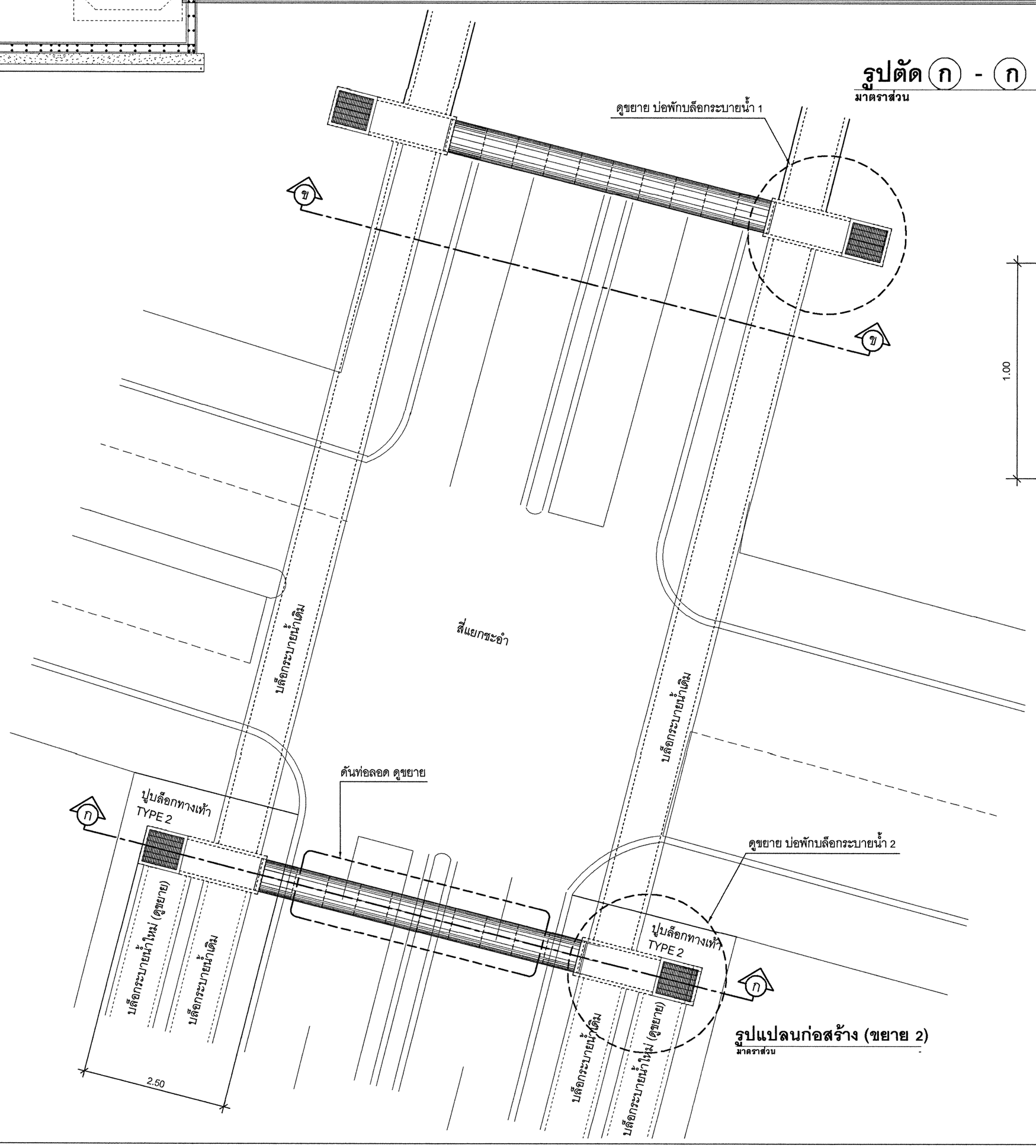

รูปแปลนก่อสร้าง (ขยาย 2)

มาตราส่วน -

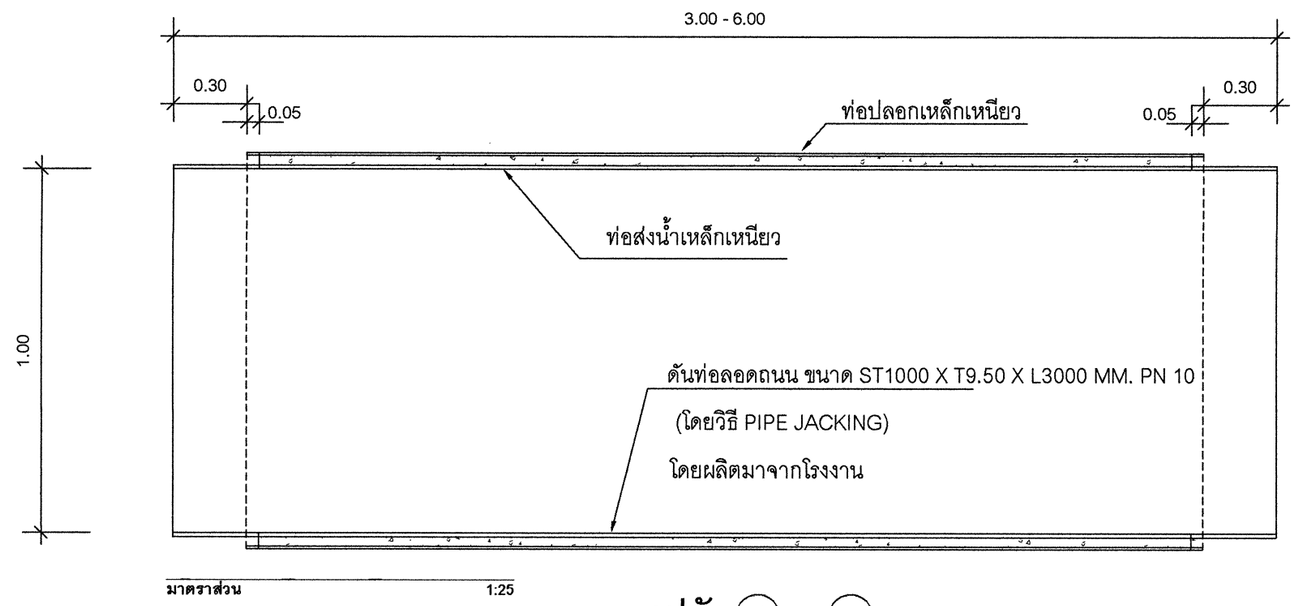

มาตราส่วน 1:25

รูปตัด (ก) - (ก)

มาตราส่วน -

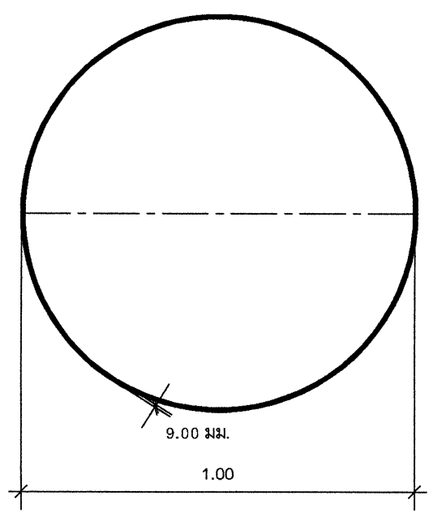

ข้อต่อท่อปลอก

มาตราส่วน 1:25

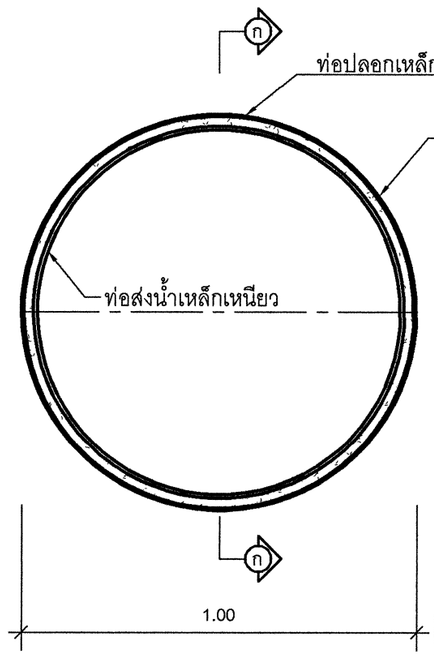

การดันท่อลอดถนน ขยาย 3

(ใช้ท่อ STEEL CONCENTRIC DOUBLE CYLINDER PIPE)

สำนักงานเทศบาลเมืองชะอำ		
โครงการ ก่อสร้างระบบระบายน้ำบริเวณสี่แยกชะอำและบริเวณตลาดสดเทศบาลเมืองชะอำ		
สำรวจ	เขียนแบบ	
ผังเมือง	สถาปนิก	
วิศวกร	สย. 6370 หน.ฝ่ายควบคุมฯ	
ผอ.ส่วนควบคุมการก่อสร้างฯ		
ผอ.สำนักการช่าง		แบบเลขที่ สนช 22/64
ปลัดเทศบาล		จำนวน 03/11
นายกเทศมนตรี		วันที่ 2 ธันวาคม 2564

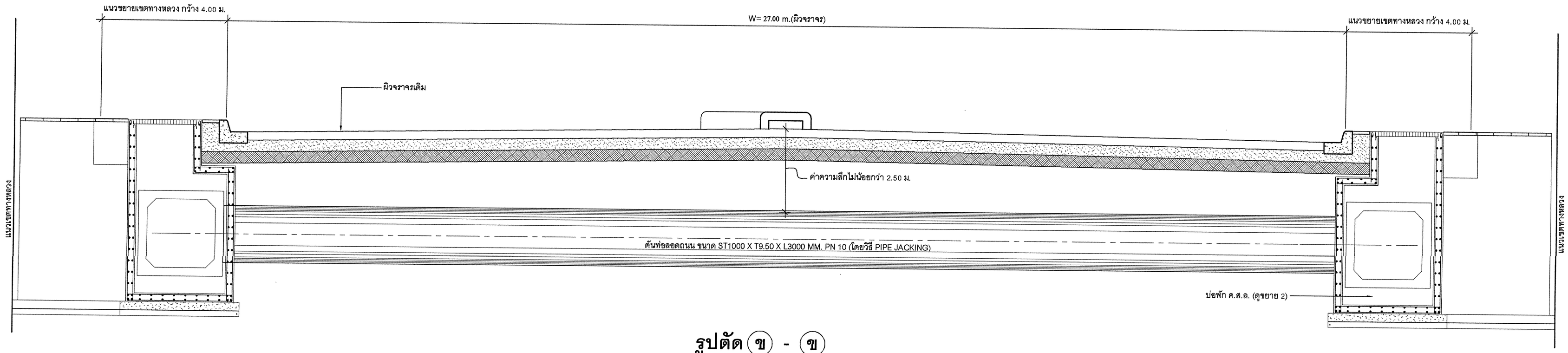

รูปตัด (ข) - (ข)

มาตราส่วน 1:20

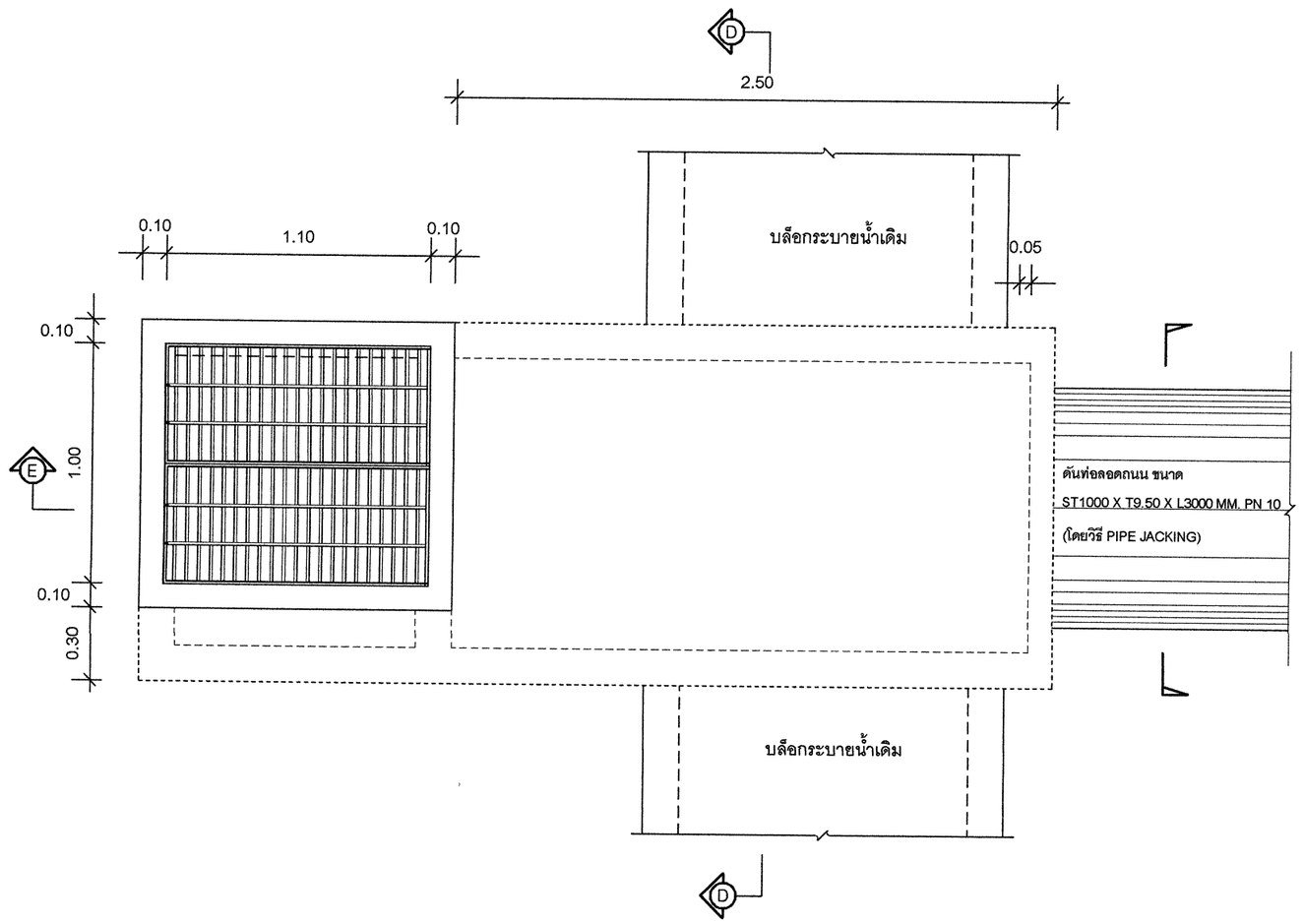

แปลนบ่อพักบล็อกระบายน้ำ 1

มาตราส่วน 1:25

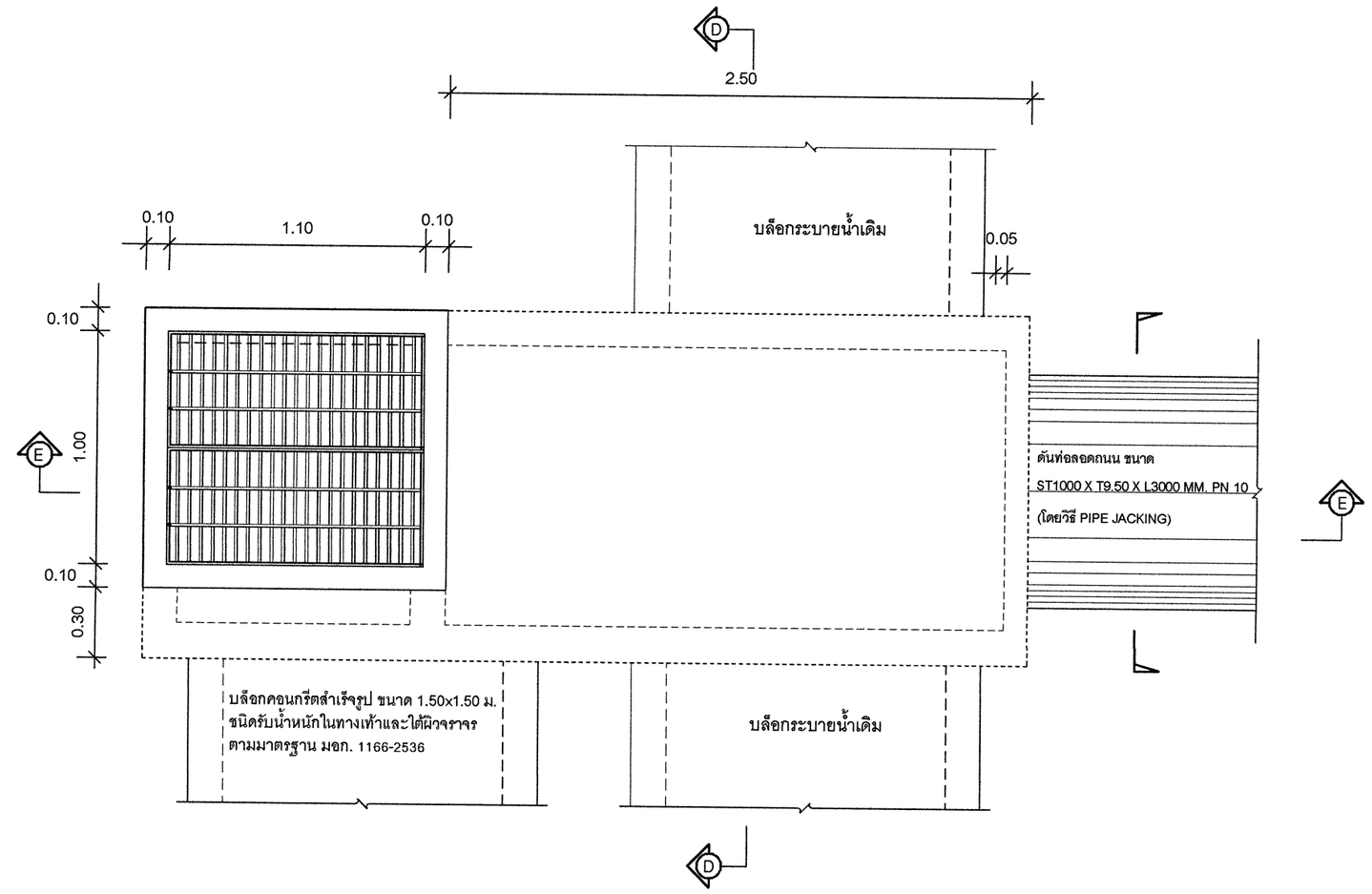

แปลนบ่อพักบล็อกระบายน้ำ 2

มาตราส่วน 1:25

สำนักงานเทศบาลเมืองชะอำ		
โครงการ	ก่อสร้างระบบระบายน้ำบริเวณสี่แยกชะอำและบริเวณตลาดสดเทศบาลเมืองชะอำ	
สำรวจ	เขียนแบบ	
ผังเมือง	สถาปนิก	
วิศวกร สย. 6370	หน.ฝ่ายควบคุมฯ	
ผอ.ส่วนควบคุมการก่อสร้างฯ		
ผอ.สำนักการช่าง		แบบเลขที่ สนร. 22/64
ปลัดเทศบาล		จำนวน 04/11
นายกเทศมนตรี		วันที่ 2 ธันวาคม 2564

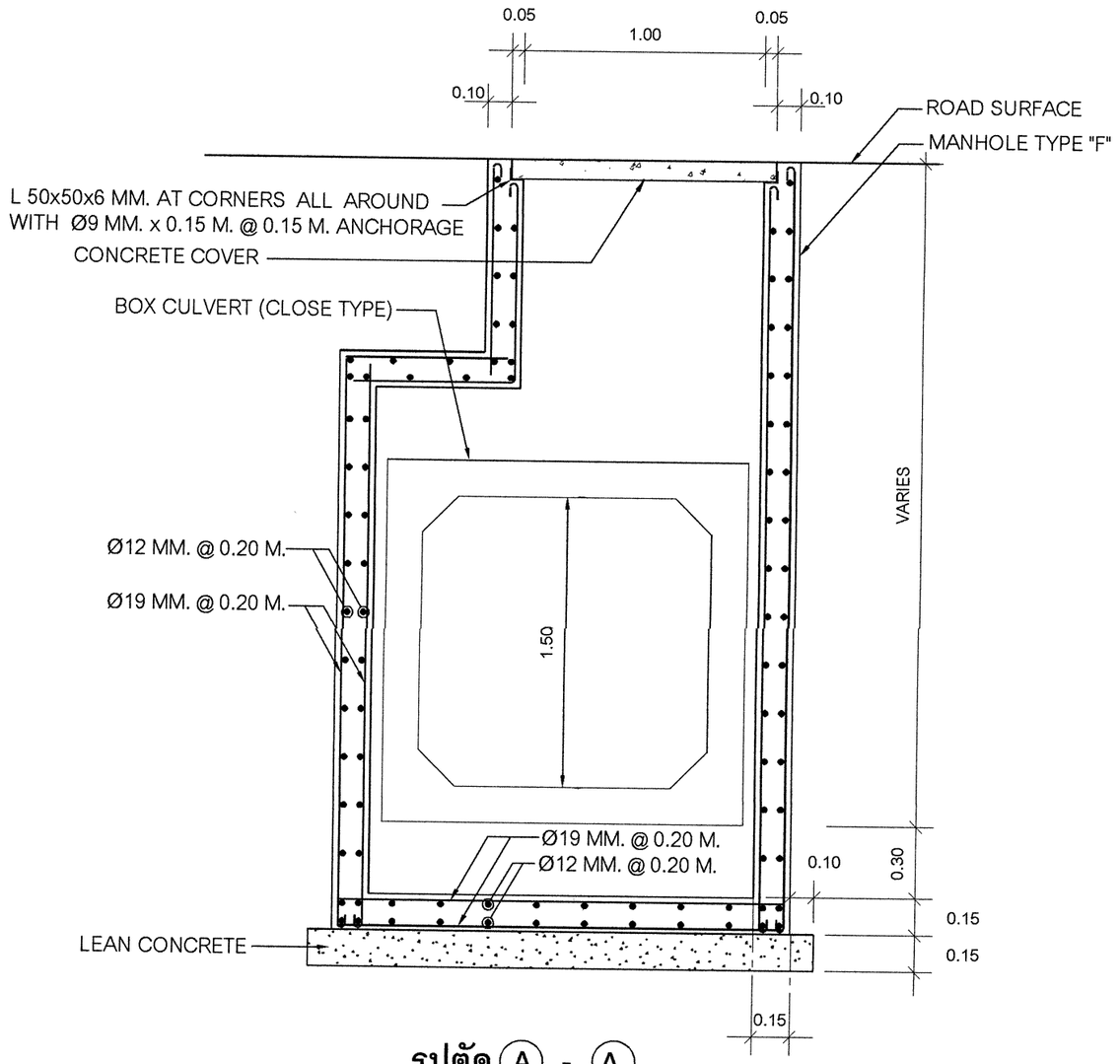

รูปตัด (A) - (A)

มาตราส่วน 1:25

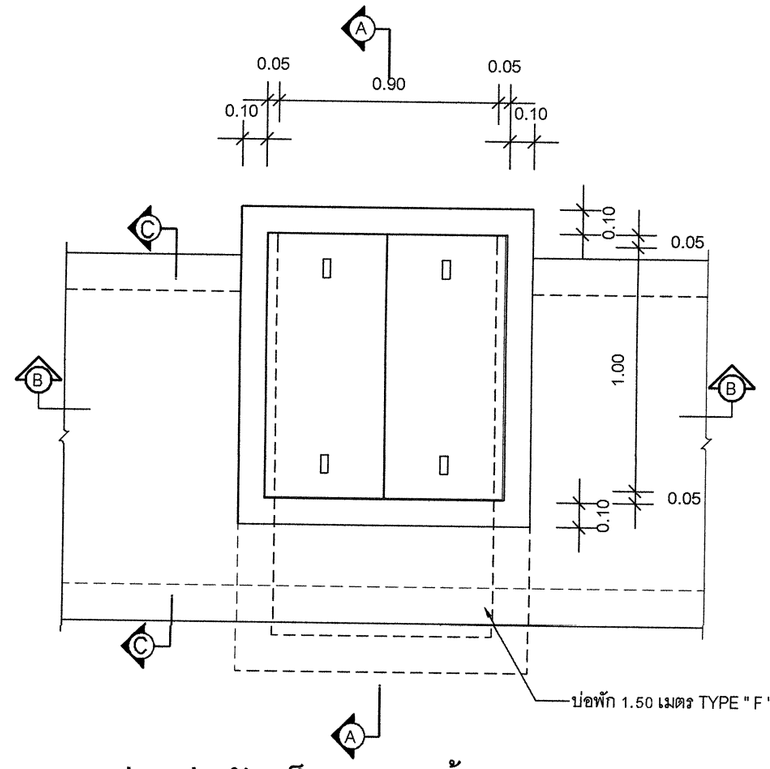

แปลนบ่อพักบล็อกระบายน้ำ 3

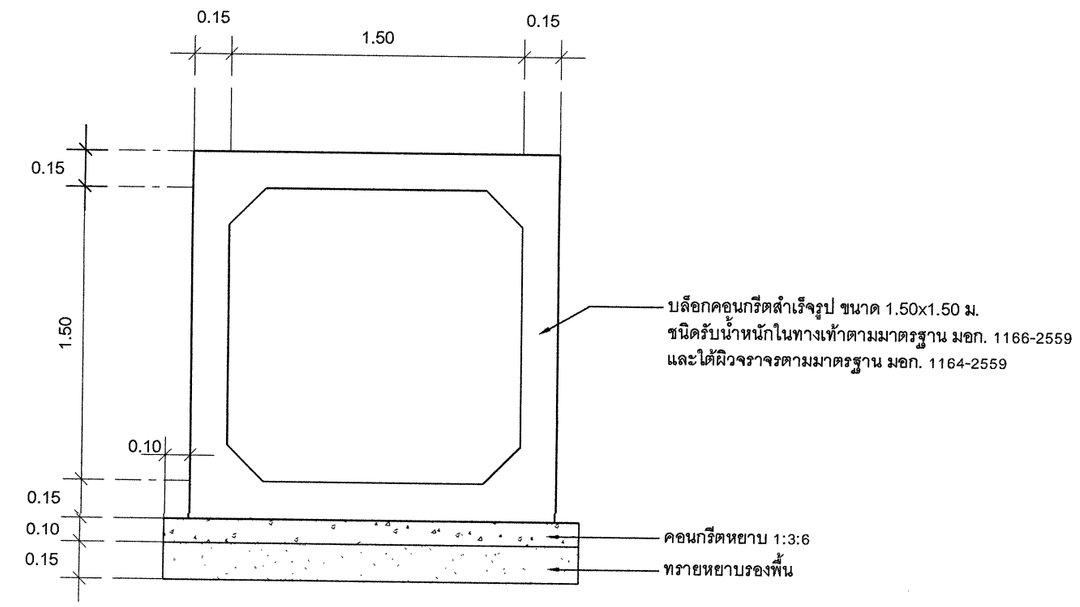

รูปตัด (C) - (C)

มาตราส่วน 1:25

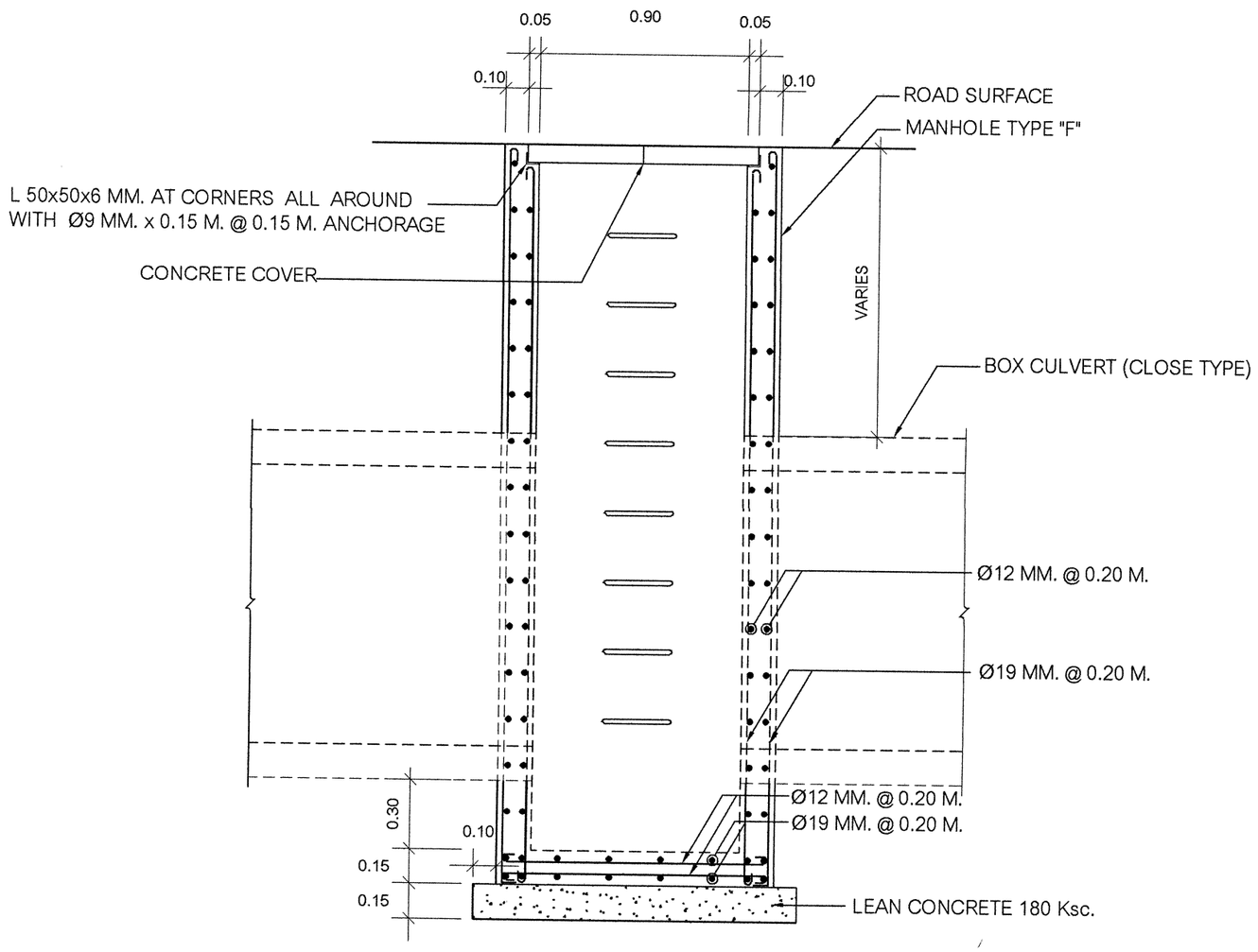

รูปตัด (B) - (B)

มาตราส่วน 1:25

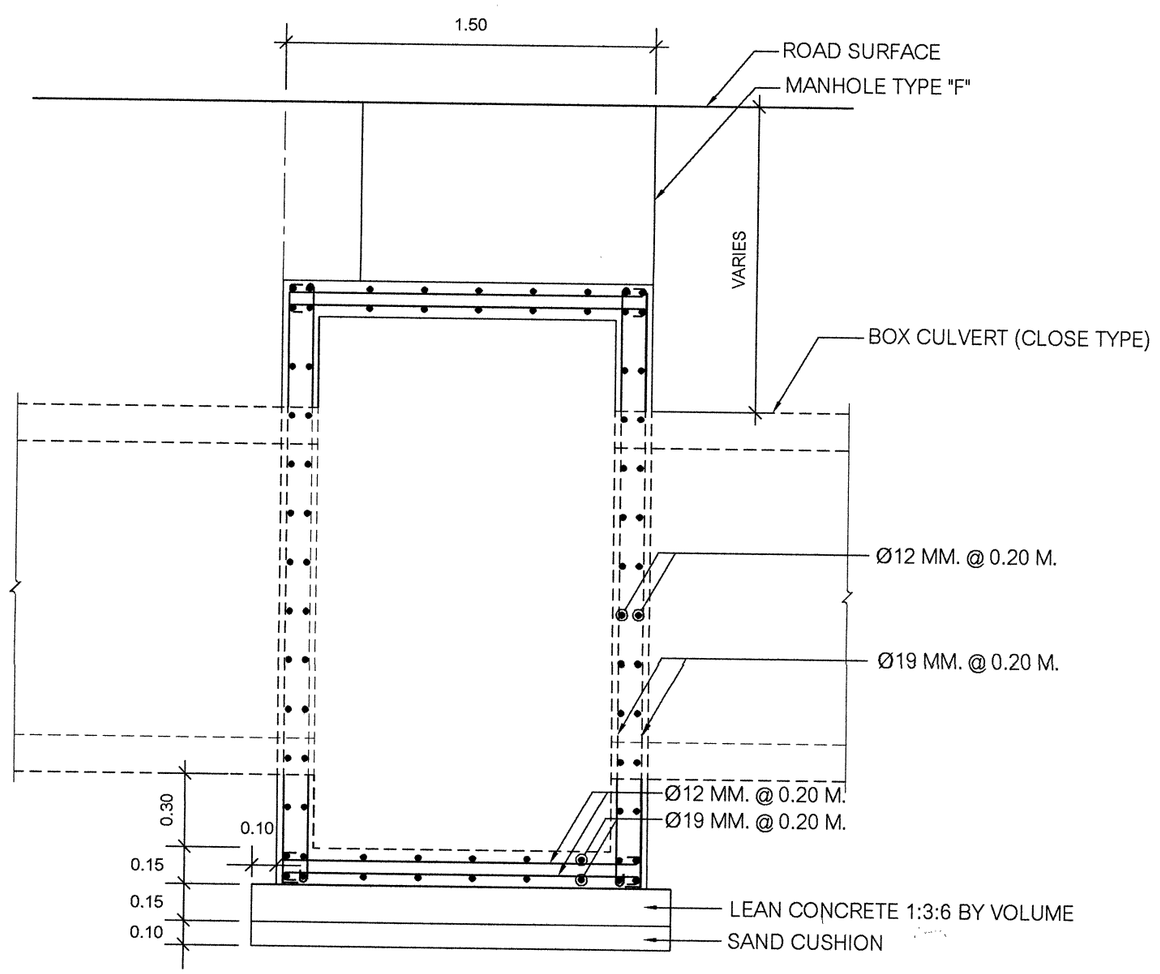

รูปตัด (D) - (D)

มาตราส่วน 1:25

สำนักงานเทศบาลเมืองชะอำ		
โครงการ ก่อสร้างระบบระบายน้ำบริเวณสี่แยกชะอำและบริเวณตลาดสดเทศบาลเมืองชะอำ		
สำรวจ	เขียนแบบ	
ผังเมือง	สถาปนิก	
วิศวกร	สย. 6370 หน.ฝ่ายควบคุมฯ	
ผอ.ส่วนควบคุมการก่อสร้างฯ		
ผอ.สำนักการช่าง		แบบเลขที่ สนช. 22/64
ปลัดเทศบาล		จำนวน 05/11
นายกเทศมนตรี		วันที่ 2 ธันวาคม 2564

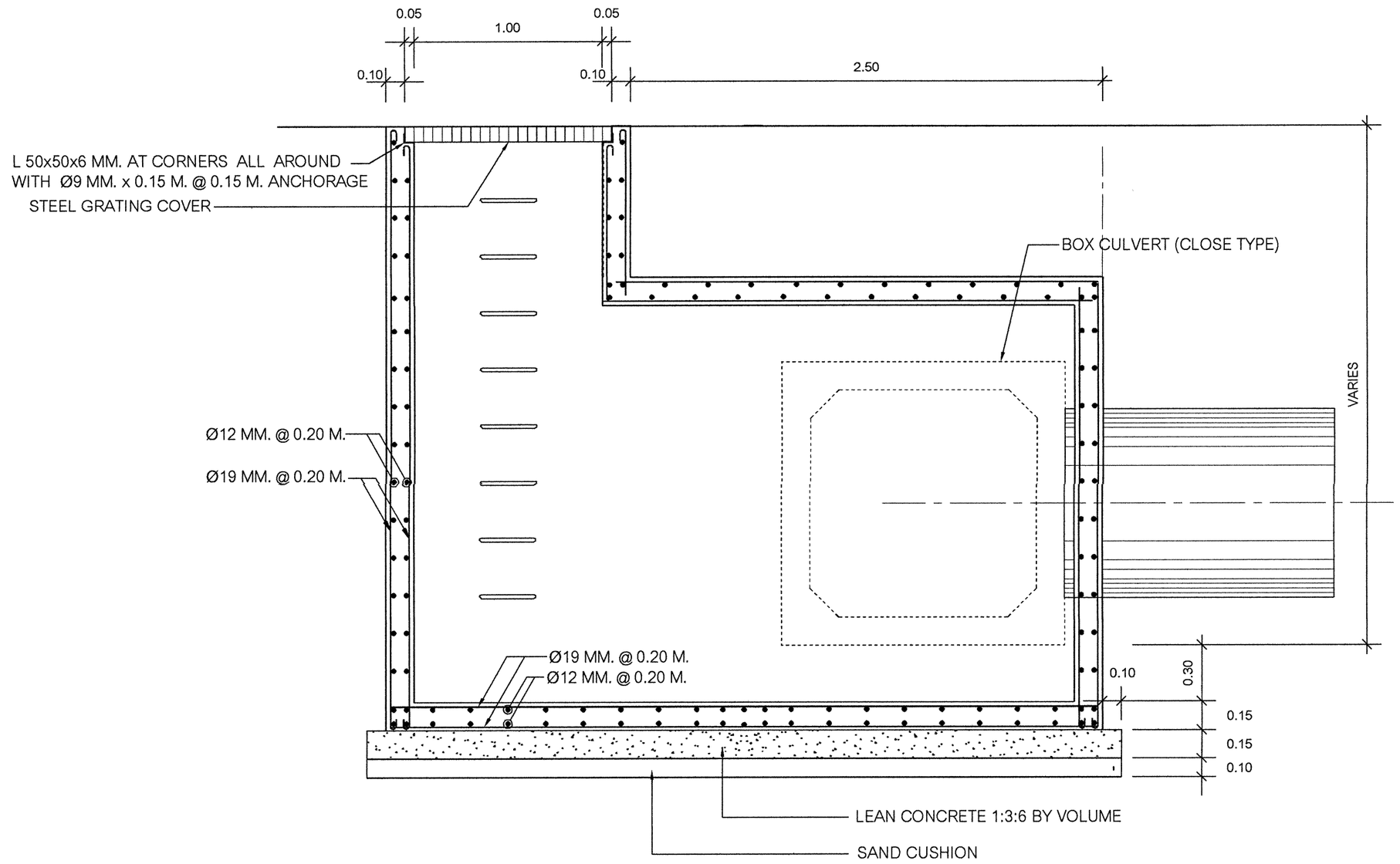

รูปตัด (E) - (E)

มาตราส่วน 1:25

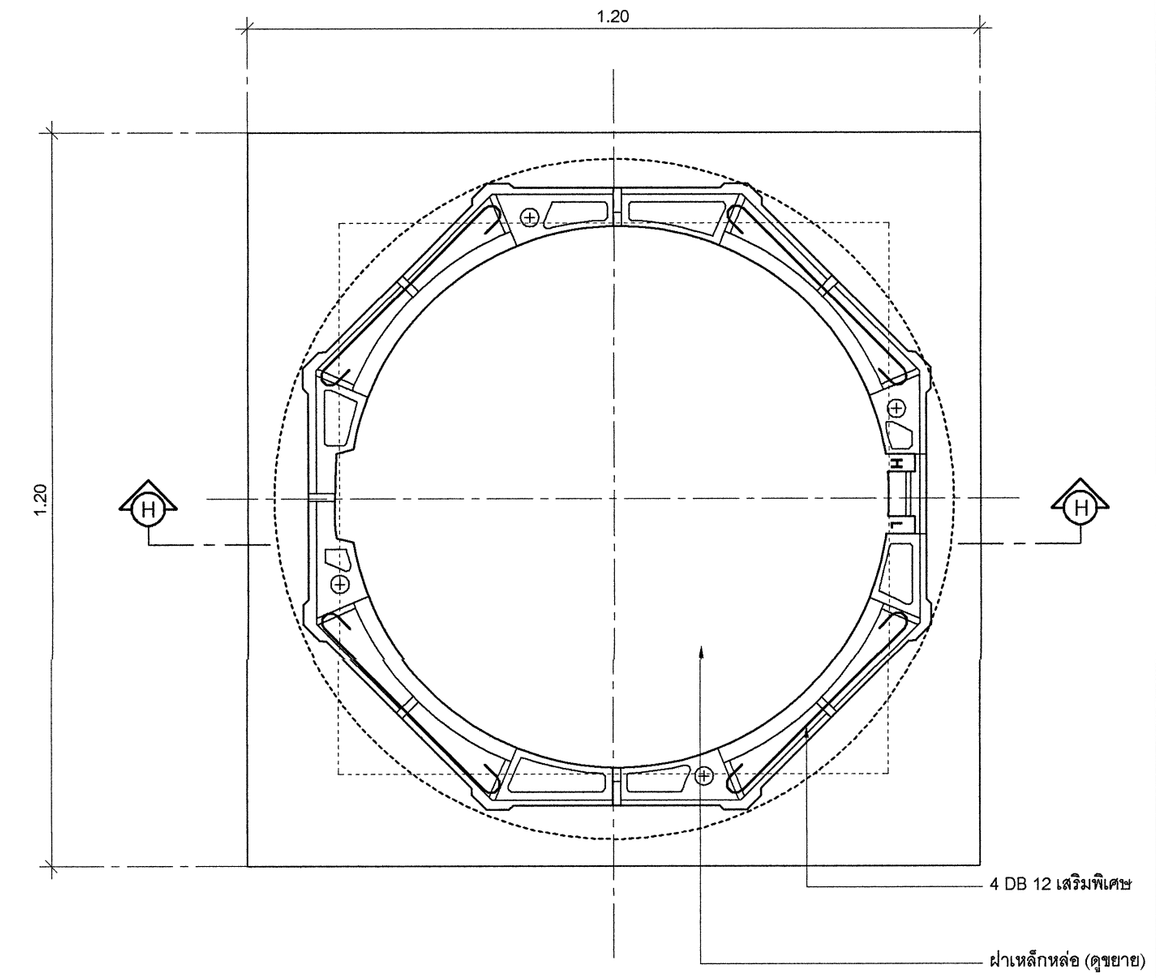

แปลนคอบ่อพัก

มาตราส่วน 1:10

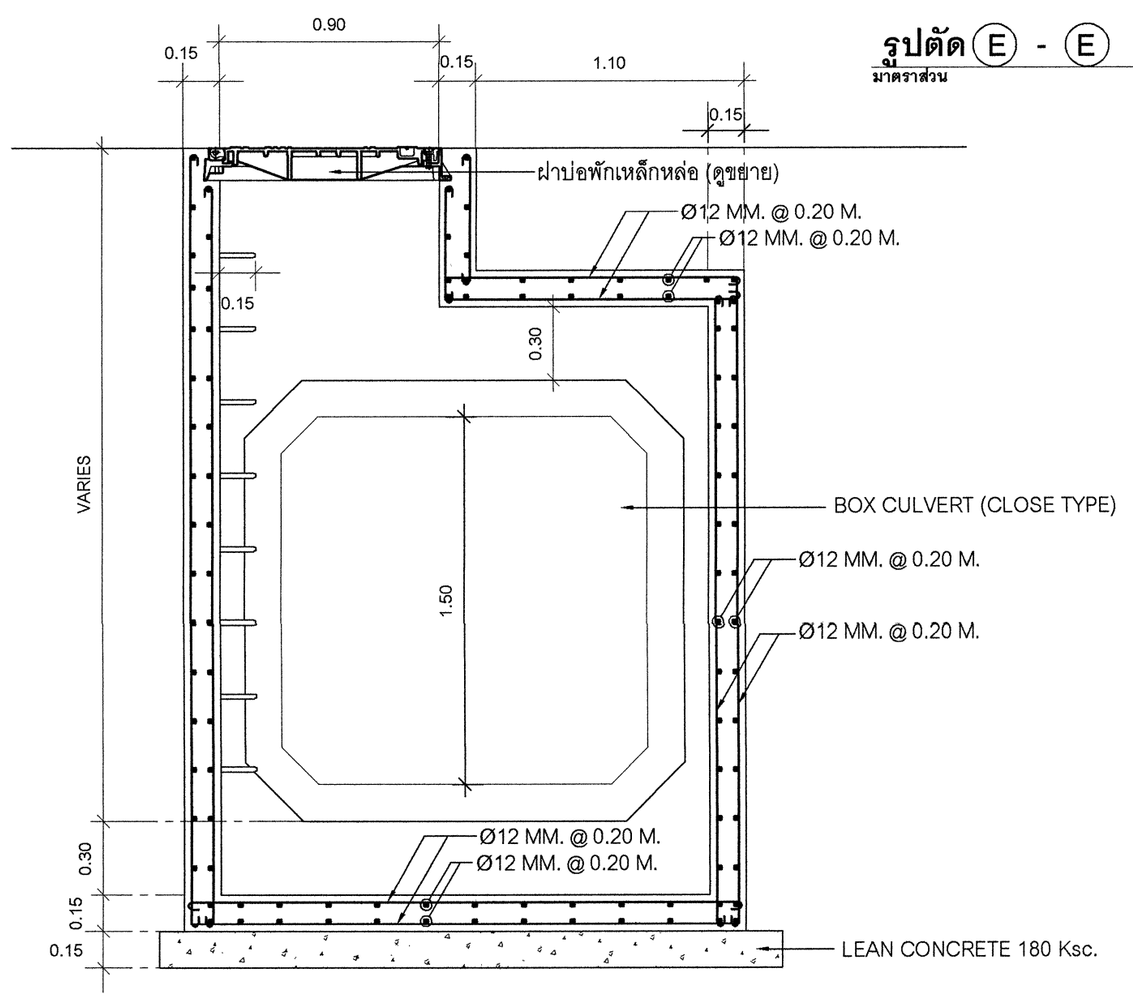

รูปตัด (G) - (G)

มาตราส่วน 1:25

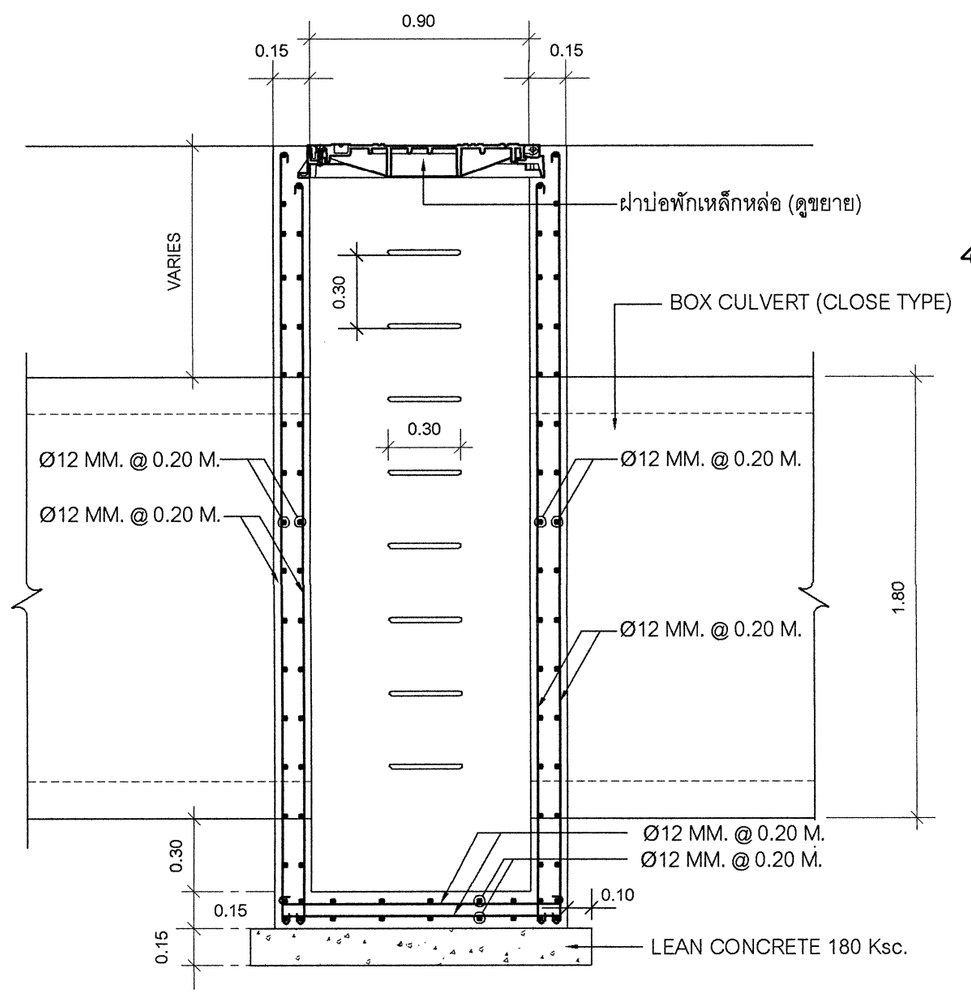

รูปตัด (F) - (F)

มาตราส่วน 1:25

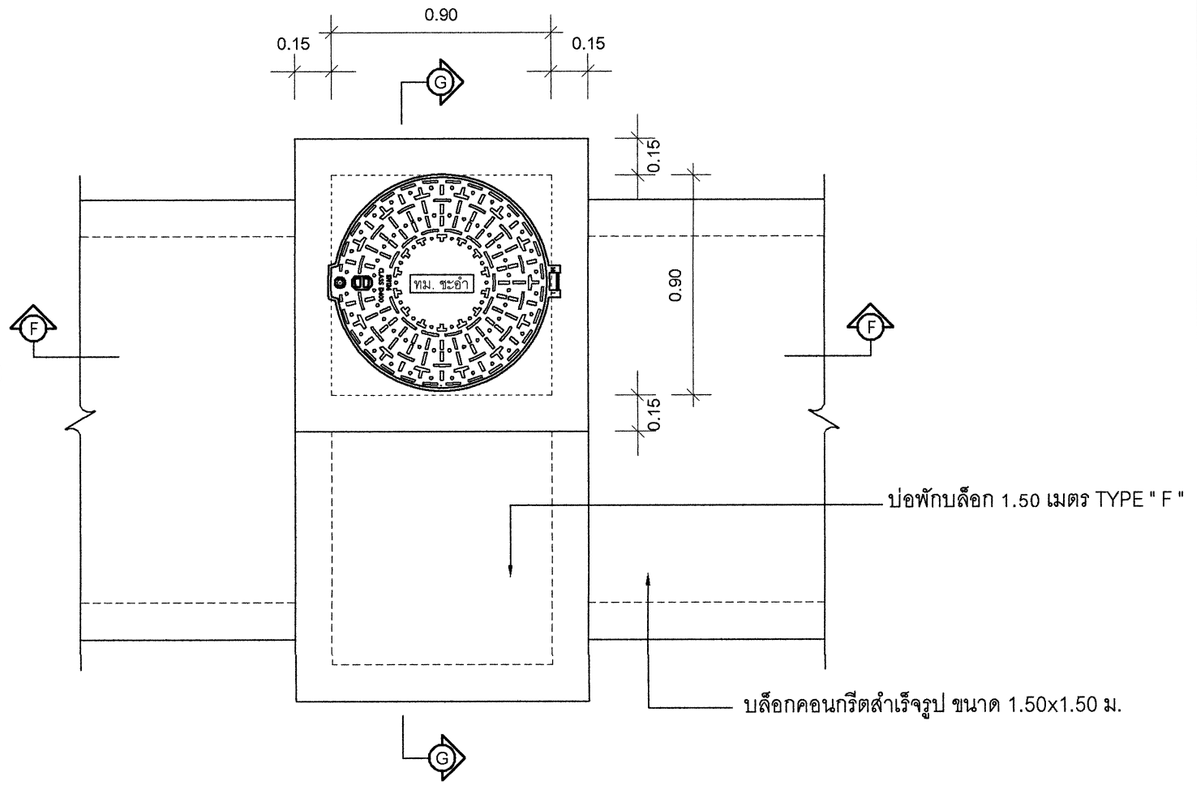

แปลนบ่อพักบล็อกระบายน้ำ 4

มาตราส่วน 1:25

สำนักงานเทศบาลเมืองชะอำ			
โครงการ	ก่อสร้างระบบระบายน้ำบริเวณที่แยกชะอำและบริเวณตลาดสดเทศบาลเมืองชะอำ		
สำรวจ		เขียนแบบ	
ผังเมือง		สถาปนิก	
วิศวกร	ผย. 6370	หน.ฝ่ายควบคุมฯ	
ผอ.ส่วนควบคุมการก่อสร้างฯ			
ผอ.สำนักการช่าง		แบบเลขที่ สนช. 22/64	
ปลัดเทศบาล		จำนวน 06/11	
นายกเทศมนตรี		วันที่ 2 ธันวาคม 2564	

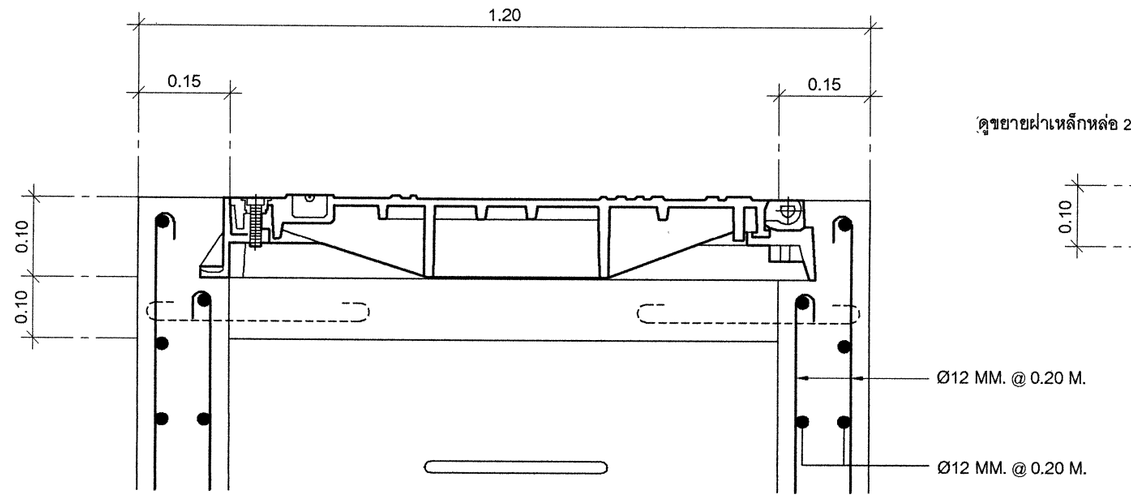

รูปตัด Ⓗ - Ⓗ
มาตราส่วน 1:10

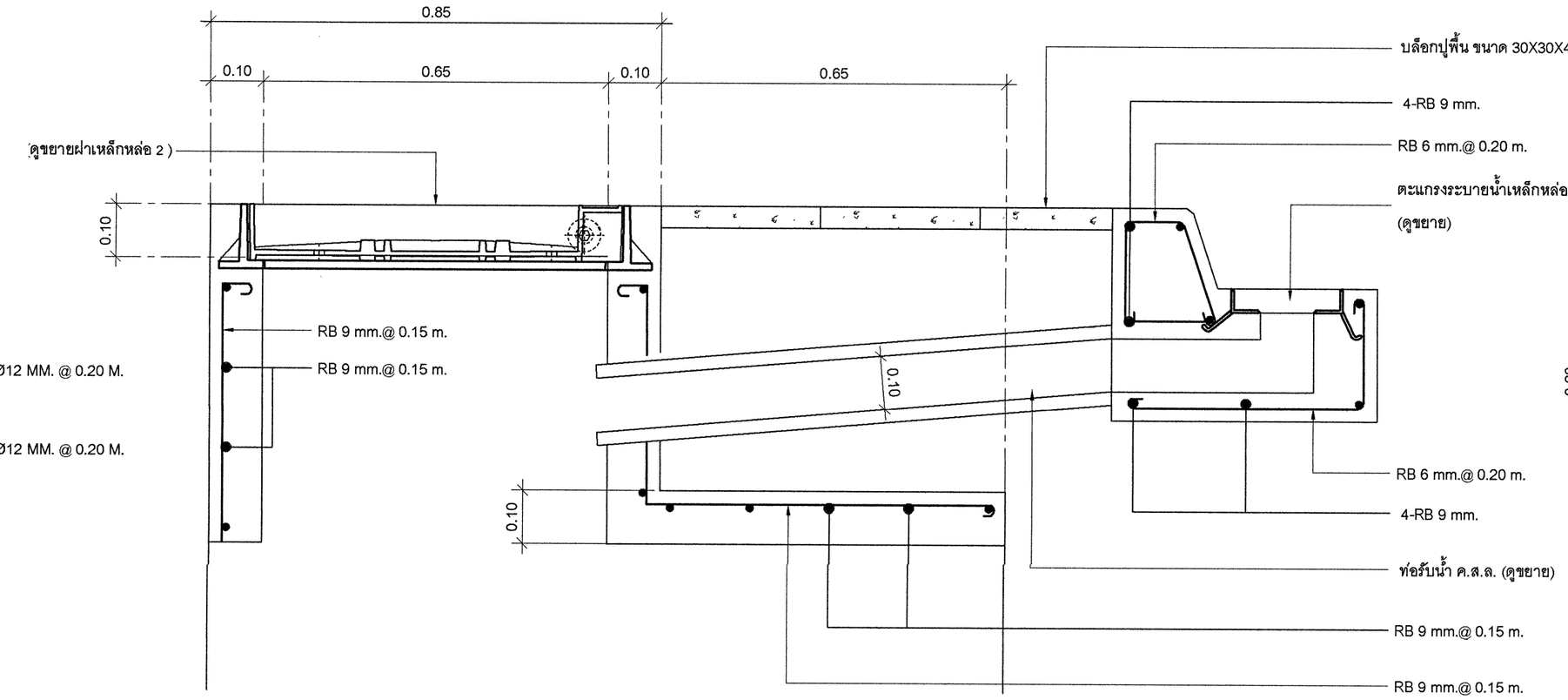

รูปตัดขยายต่อปากบ่อพัก
มาตราส่วน 1:10

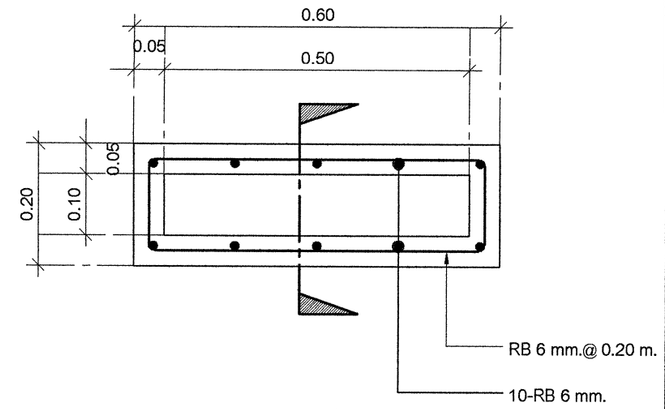

รูปตัดท่อรับน้ำ ค.ส.ล.
มาตราส่วน 1:10

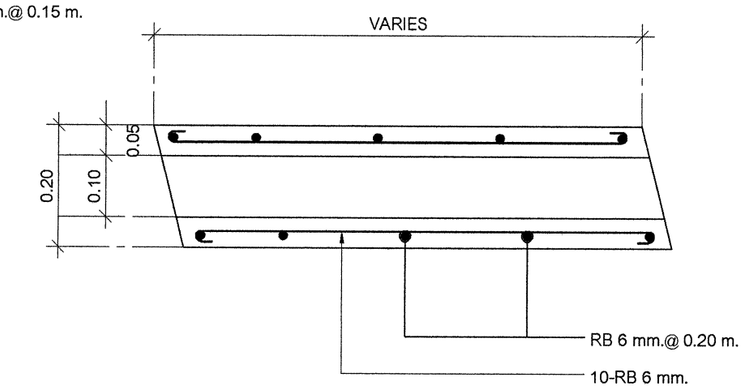

รูปตัดตามยาวท่อรับน้ำ ค.ส.ล.
มาตราส่วน 1:10

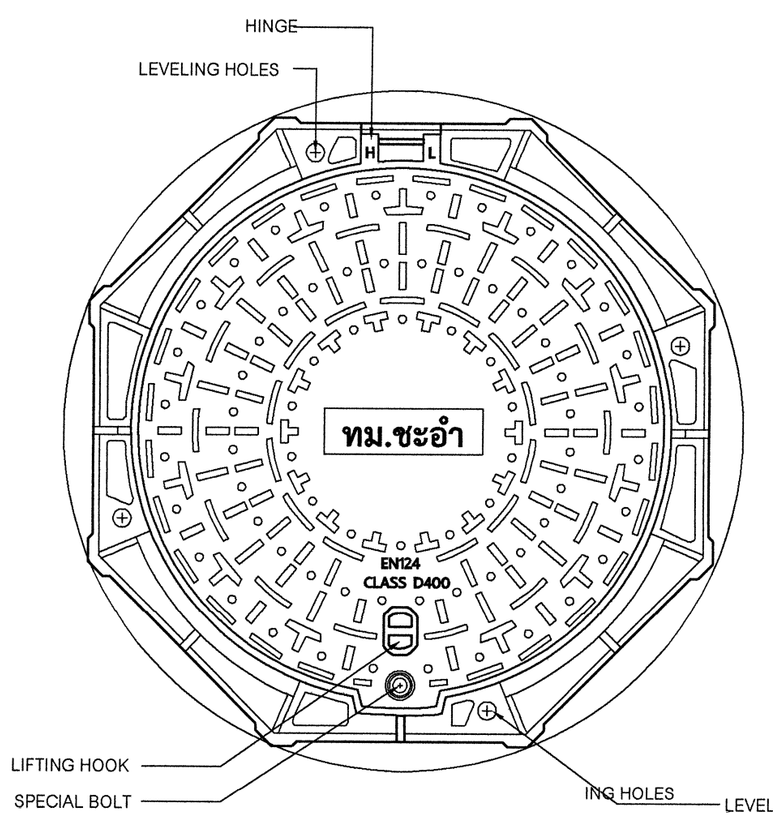

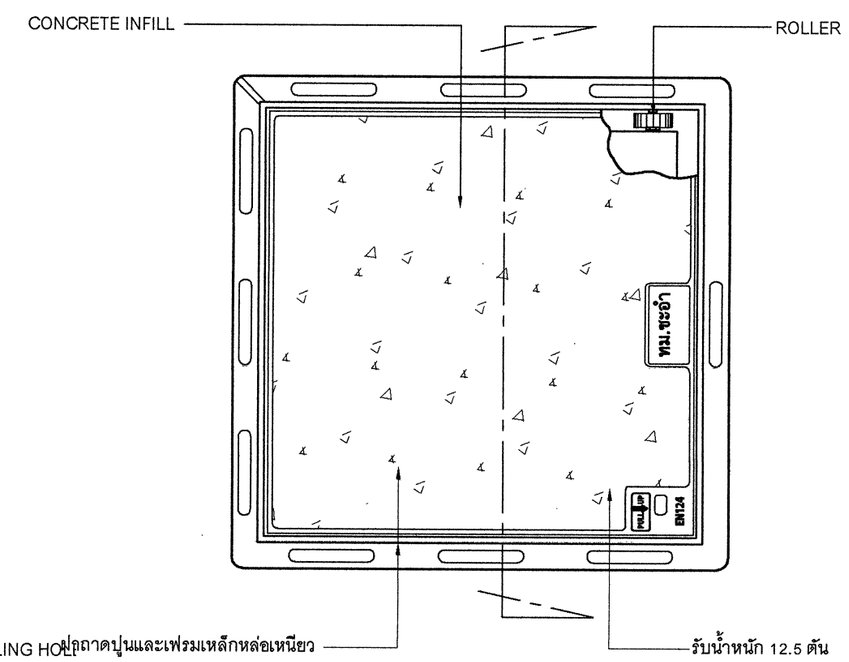

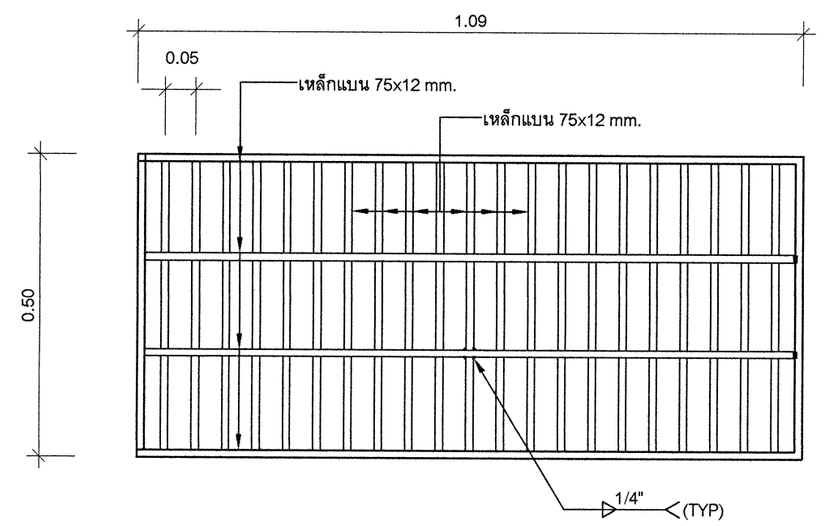

รูปขยายฝาบ่อพัก
มาตราส่วน 1:10

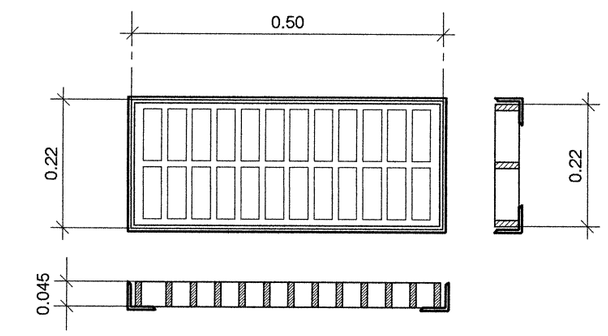

ขยายตะแกรงระบายน้ำเหล็กหล่อ
มาตราส่วน 1:10

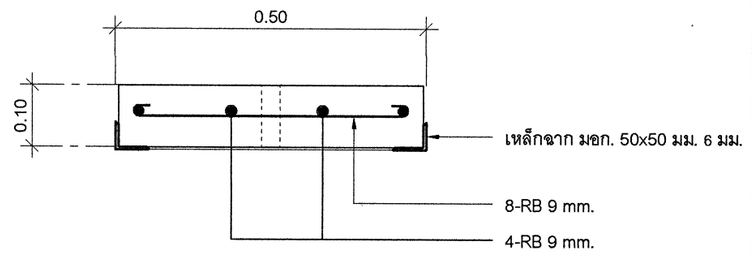

รูปตัดขยายฝาบ่อพัก
มาตราส่วน 1:10

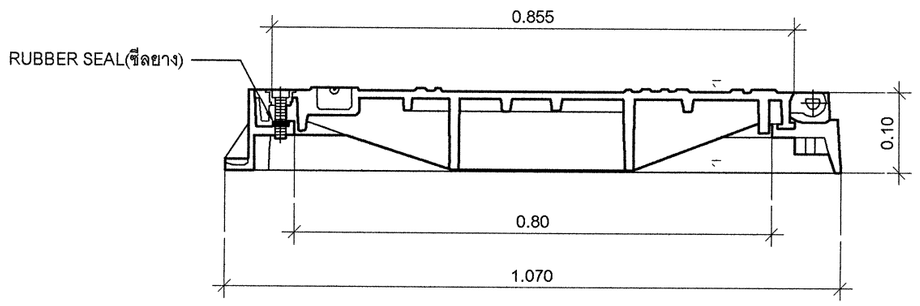

แบบขยายฝาเหล็กหล่อ
มาตราส่วน 1:10

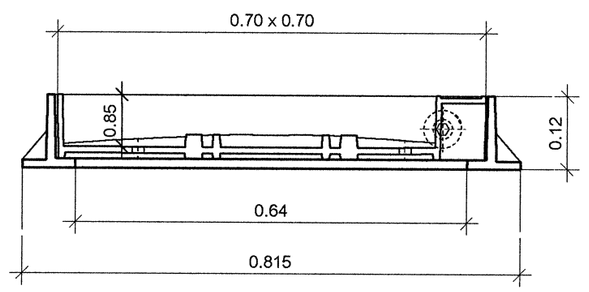

แบบขยายฝาเหล็กหล่อ 2
มาตราส่วน 1:10

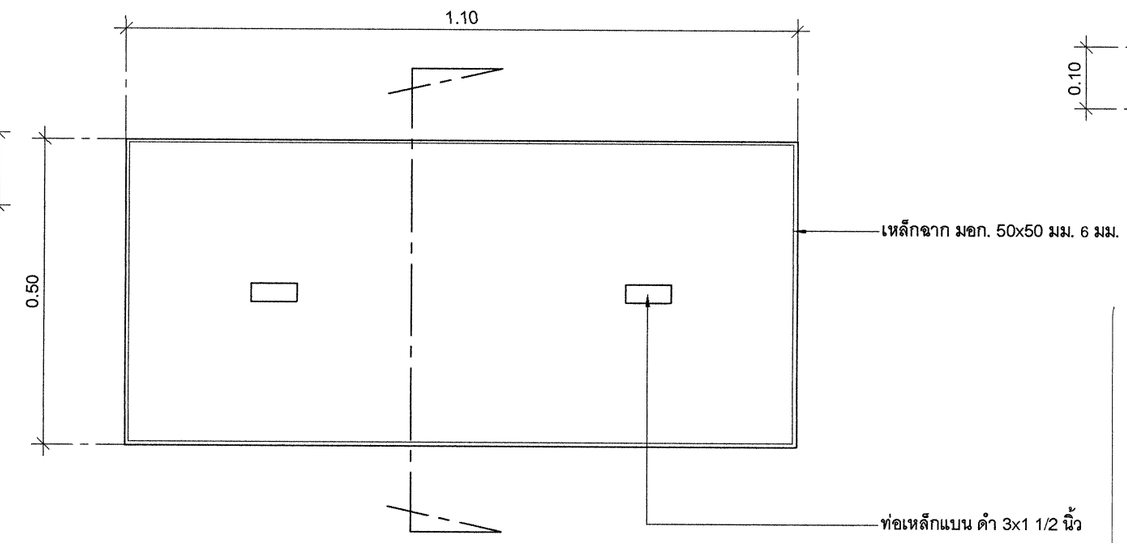

รูปขยายฝาบ่อพัก ค.ส.ล.
มาตราส่วน 1:10

สำนักงานเทศบาลเมืองชะอำ			
โครงการ	ก่อสร้างระบบระบายน้ำบริเวณสี่แยกชะอำและบริเวณตลาดสดเทศบาลเมืองชะอำ		
สำรวจ		เขียนแบบ	
ผังเมือง		สถาปนิก	
วิศวกร	สย. 6370	หน.ฝ่ายควบคุมฯ	
ผอ.ส่วนควบคุมการก่อสร้างฯ			
ผอ.สำนักการช่าง		แบบเลขที่ สนธ. 22/64	
ปลัดเทศบาล		จำนวน 07 /11	
นายกเทศมนตรี		วันที่ 2 ธันวาคม 2564	

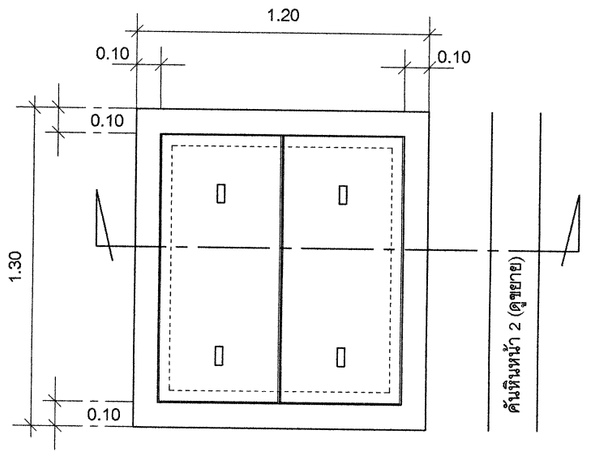

ขยายปากบ่อพักระบายน้ำ 3
มาตราส่วน 1:25

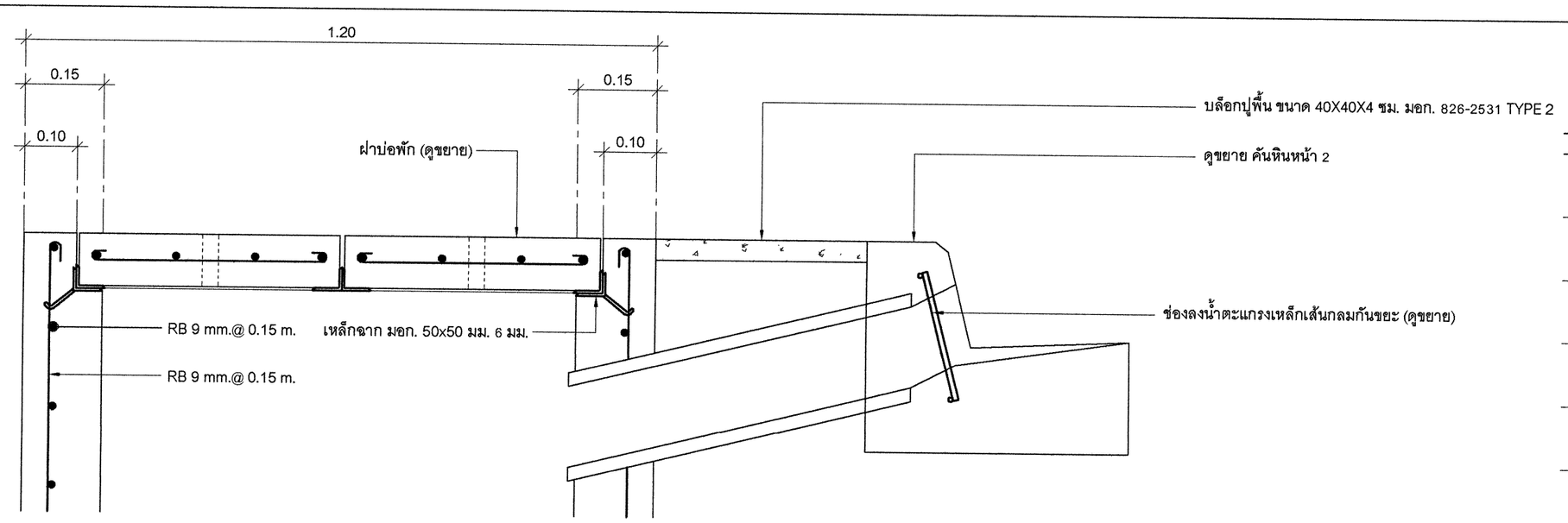

รูปตัดปากบ่อพักระบายน้ำ 3
มาตราส่วน 1:10

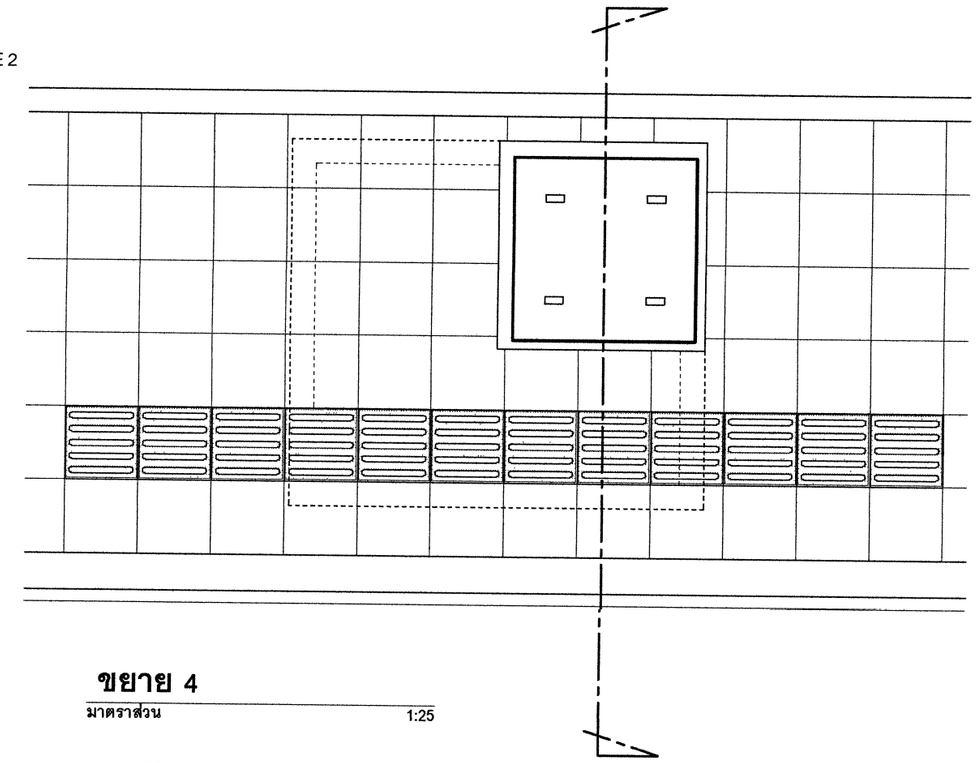

ขยาย 4
มาตราส่วน 1:25

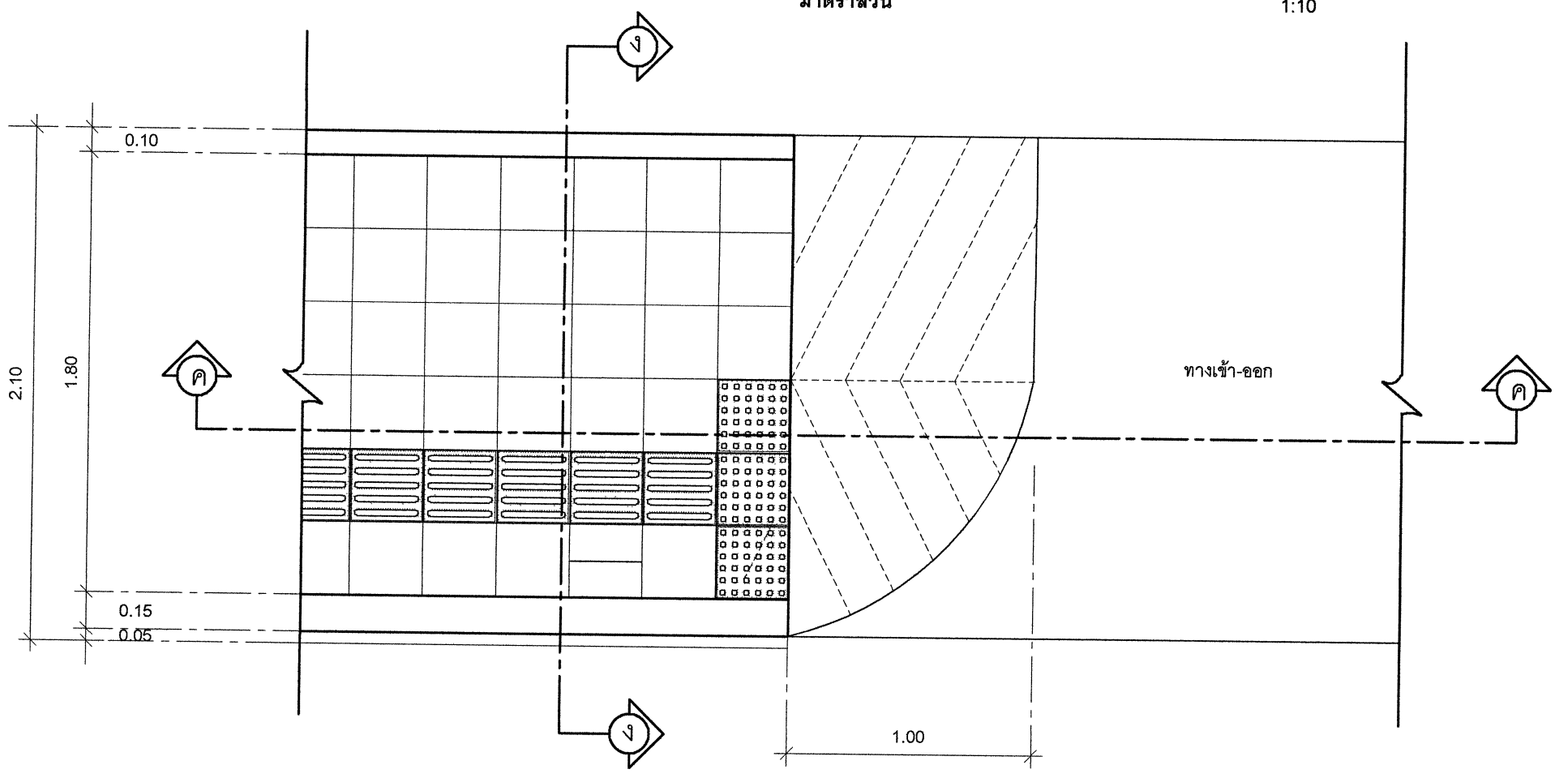

แบบขยายทางเท้าและทางเข้า-ออก Type 1
มาตราส่วน 1:25

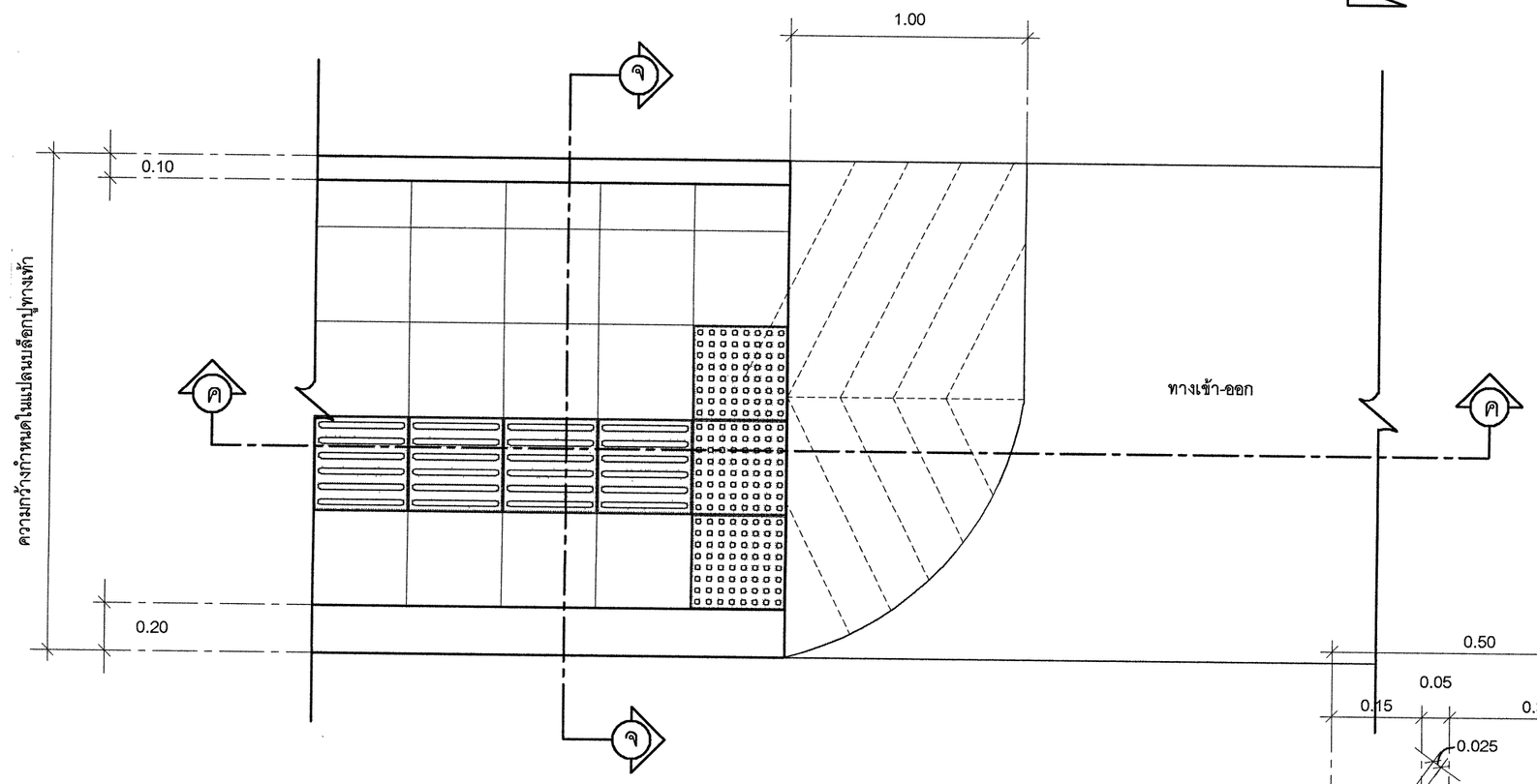

แบบขยายทางเท้าและทางเข้า-ออก Type 2
มาตราส่วน 1:25

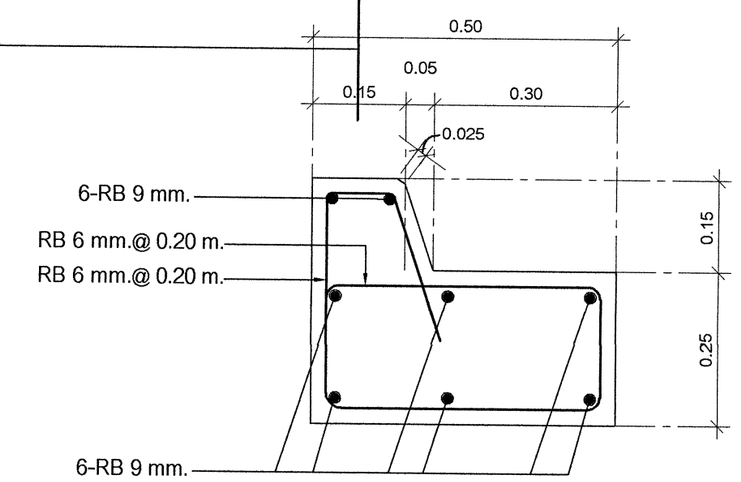

แบบขยายคันหินหน้า 1
มาตราส่วน 1:10

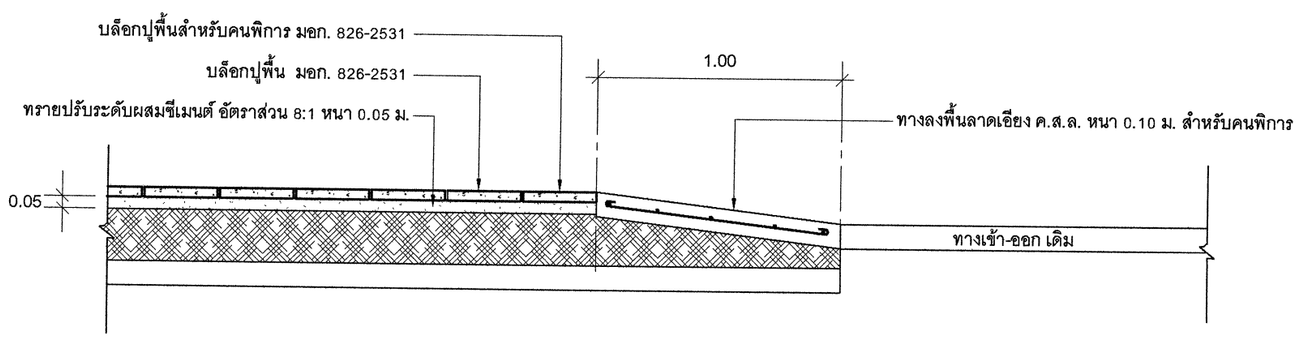

รูปตัด (ค) - (ค)
มาตราส่วน 1:25

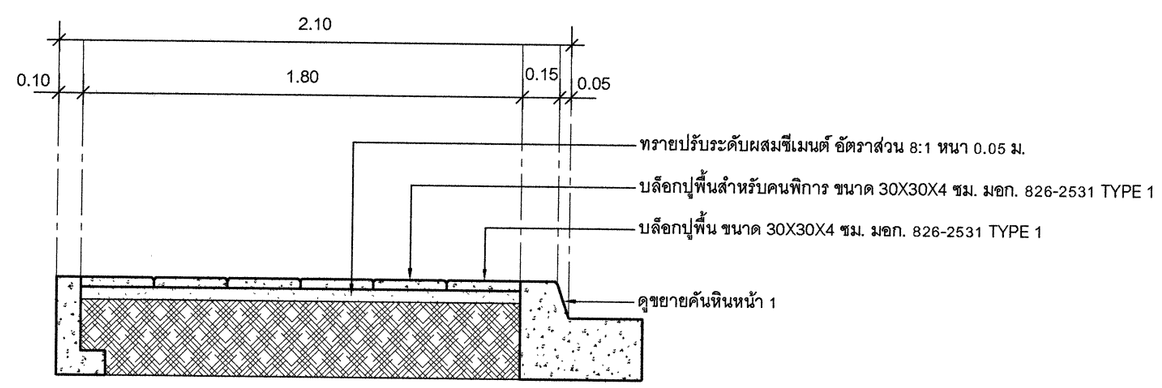

รูปตัด (ง) - (ง)
มาตราส่วน 1:25

สำนักงานเทศบาลเมืองชะอำ		
โครงการ ก่อสร้างระบบระบายน้ำบริเวณสี่แยกชะอำและบริเวณตลาดสดเทศบาลเมืองชะอำ		
สำรวจ	เขียนแบบ	
ผังเมือง	สถาปนิก	
วิศวกร สย. 6370	หน.ฝ่ายควบคุมฯ	
ผอ.ส่วนควบคุมการก่อสร้างฯ		
ผอ.สำนักการช่าง		แบบเลขที่ สนช 22/64
ปลัดเทศบาล		จำนวน 08/11
นายกเทศมนตรี		วันที่ 2 ธันวาคม 2564

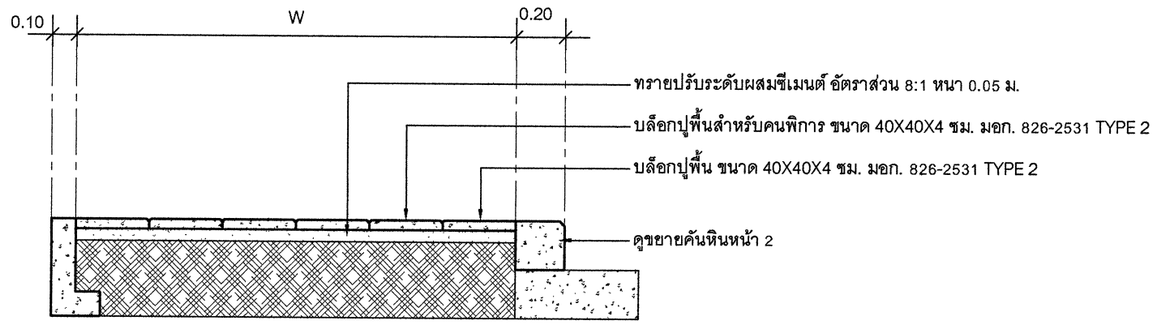

W คือ ความกว้างตามแบบแปลนปูบล็อกทางเท้าแนวถนนเพชรเกษม

รูปตัด จ - จ
มาตราส่วน 1:25

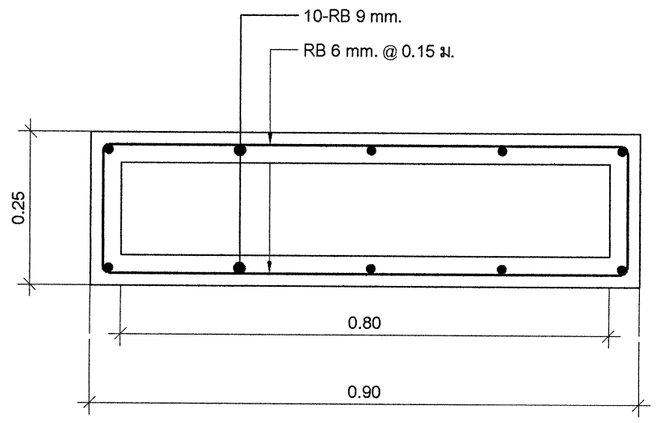

รูปตัดช่องลงน้ำ
มาตราส่วน 1:10

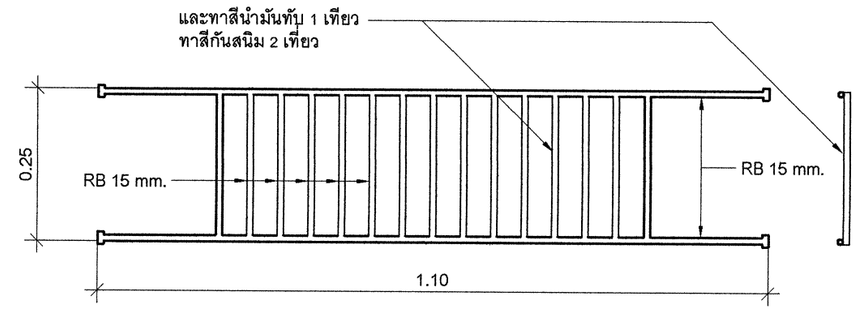

ขยายตะแกรงเหล็กเส้นกลมกันขยะ
มาตราส่วน 1:10

และทาสีน้ำมันทับ 1 เที่ยว

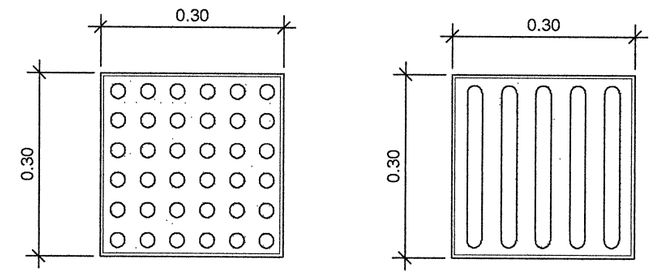

บล็อกปูพื้นสำหรับคนพิการ TYPE 1
มาตราส่วน 1:10

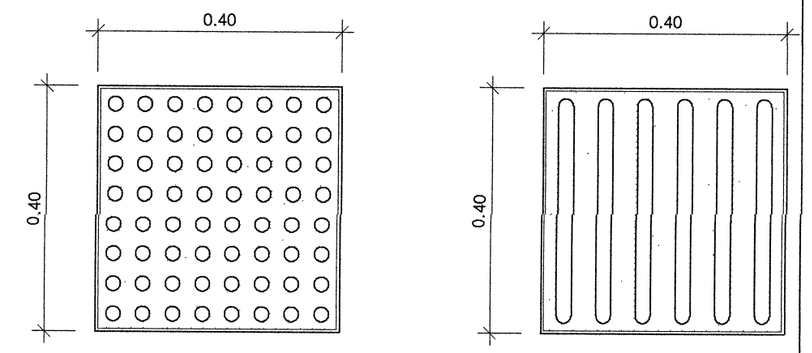

บล็อกปูพื้นสำหรับคนพิการ TYPE 2
มาตราส่วน 1:10

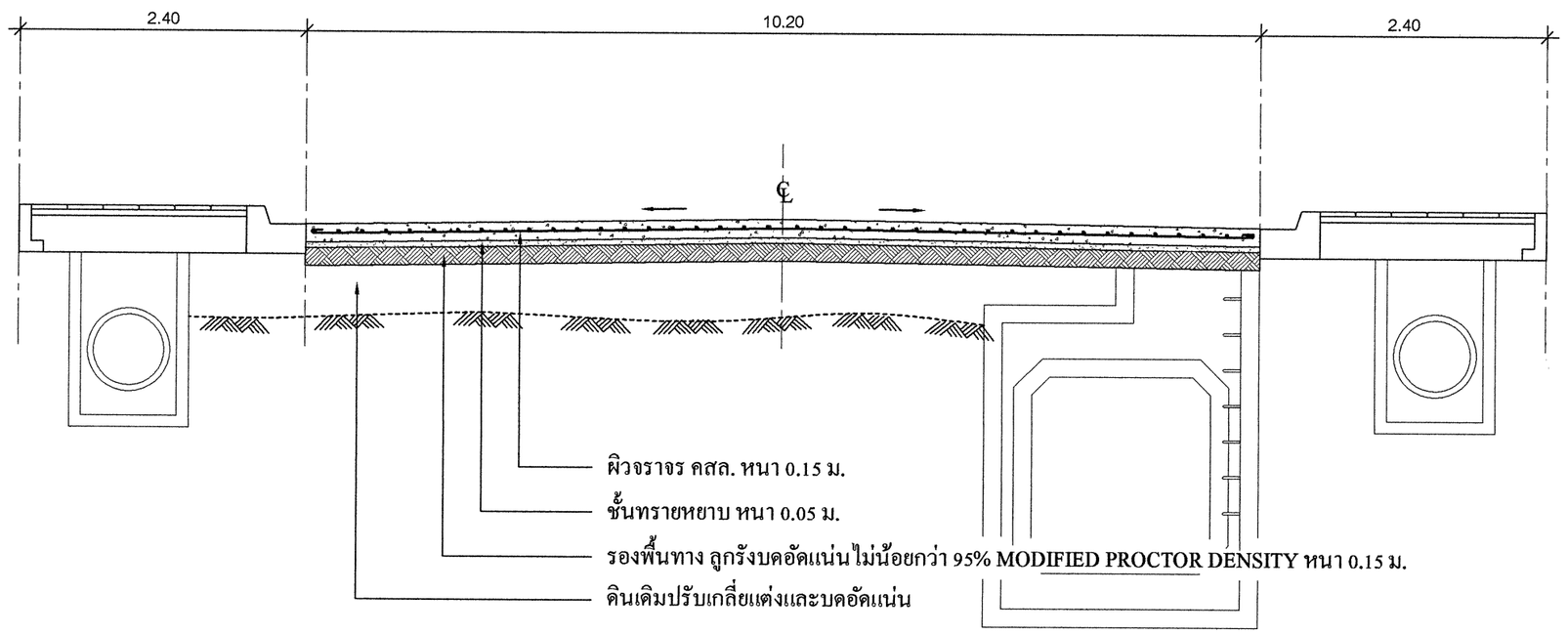

รูปตัด 1 - 1
มาตราส่วน -

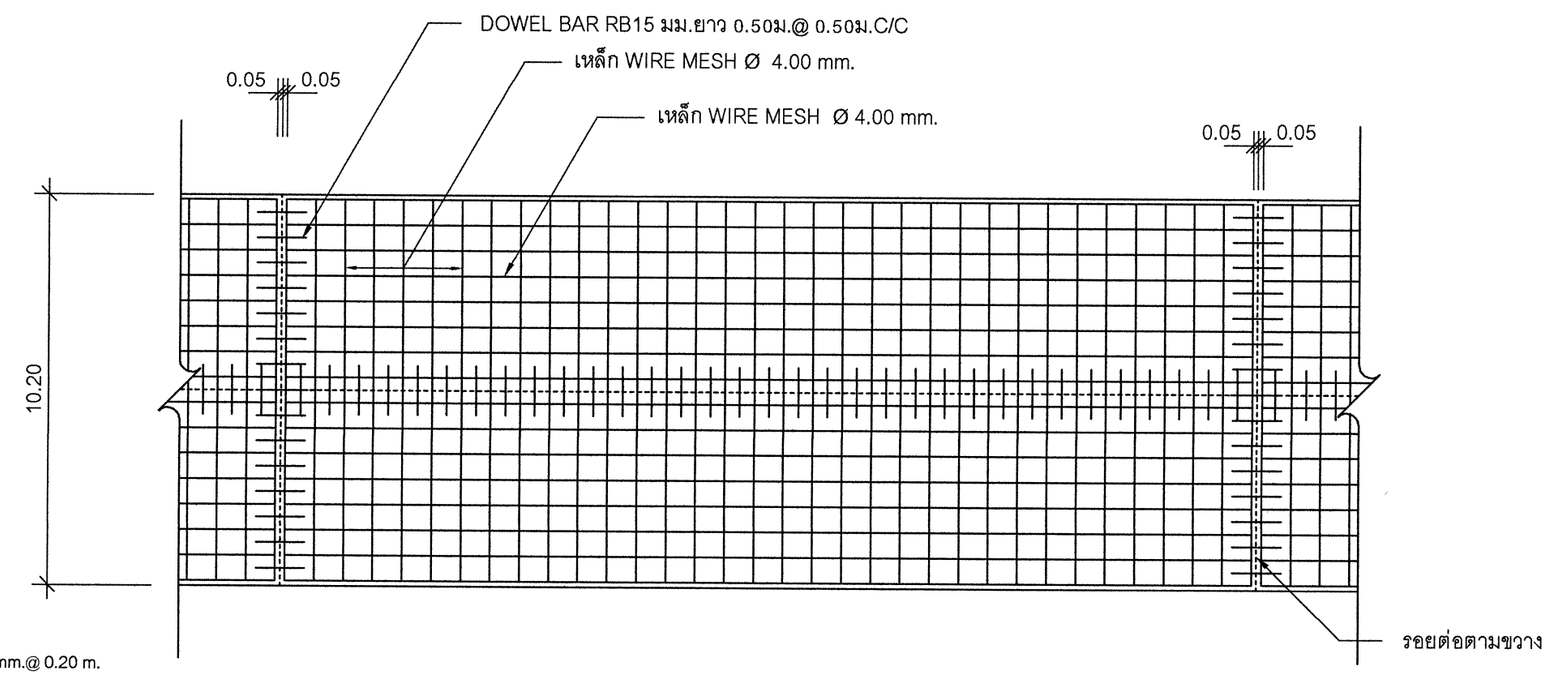

รูปแปลนแสดงการเสริมเหล็กและรอยต่อ
มาตราส่วน -

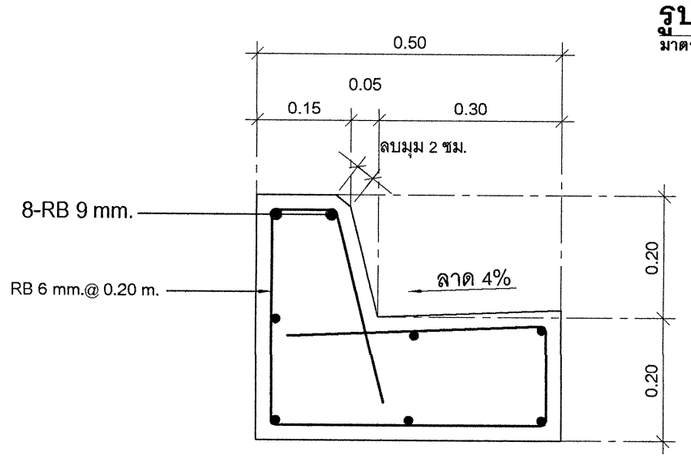

แบบขยายคันหินหน้า 2
มาตราส่วน 1:10

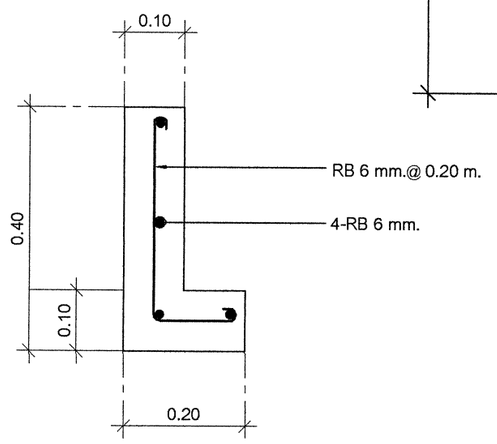

แบบขยายคันหินหลัง
มาตราส่วน 1:10

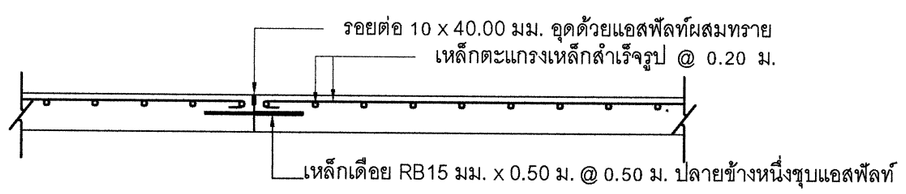

ขยายรอยต่อถนน A ทุกระยะ 5.00 ม.
มาตราส่วน -

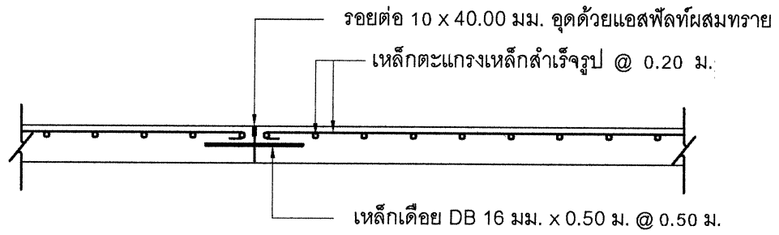

ขยายรอยต่อตามยาวถนน
มาตราส่วน -

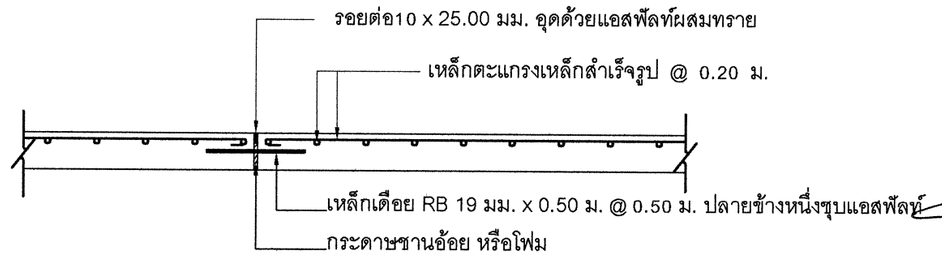

ขยายรอยต่อถนน B ทุกระยะ 50.00 ม.
มาตราส่วน -

สำนักงานเทศบาลเมืองชะอำ		
โครงการ	ก่อสร้างระบบระบายน้ำบริเวณสี่แยกชะอำและบริเวณตลาดสดเทศบาลเมืองชะอำ	
สำรวจ	เขียนแบบ	
ผังเมือง	สถาปนิก	
วิศวกร	สย. 6370 หน.ฝ่ายควบคุมฯ	
ผอ.ส่วนควบคุมการก่อสร้างฯ		
ผอ.สำนักการช่าง		แบบเลขที่ สนช. 22/64
ปลัดเทศบาล		จำนวน 09/11
นายกเทศมนตรี		วันที่ 2 ธันวาคม 2564

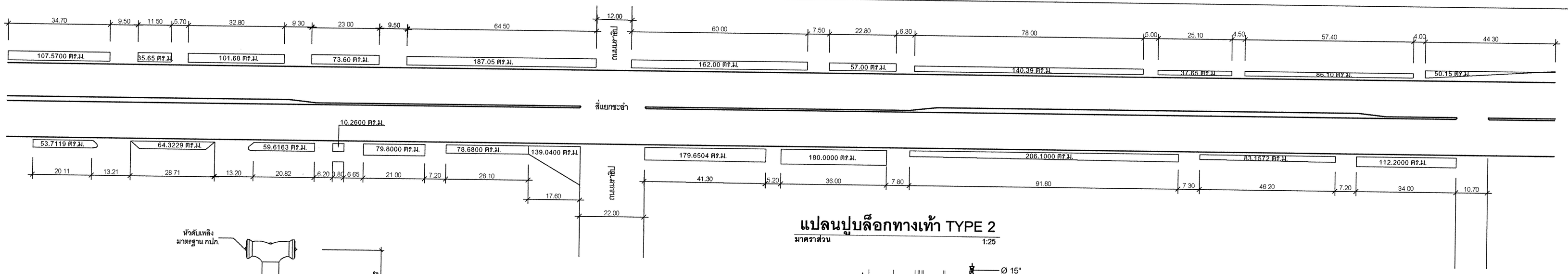

แปลนปูบล็อกทางเท้า TYPE 2

มาตราส่วน 1:25

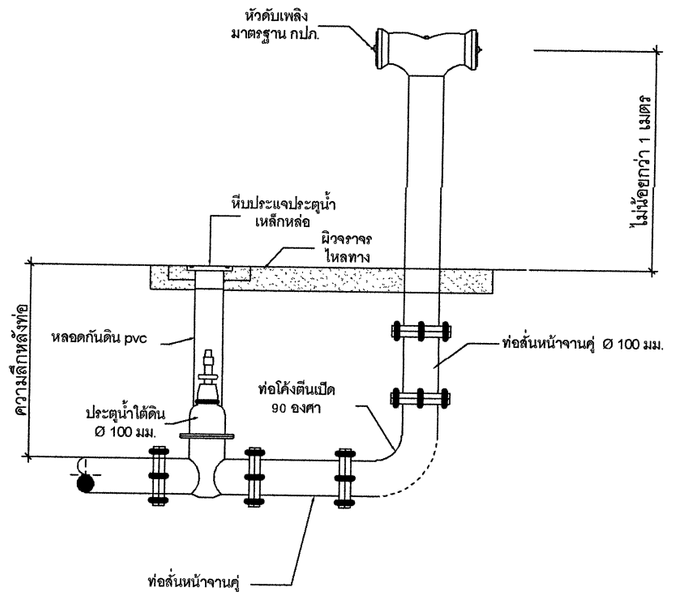

การติดตั้งชุดดับเพลิง

มาตราส่วน -

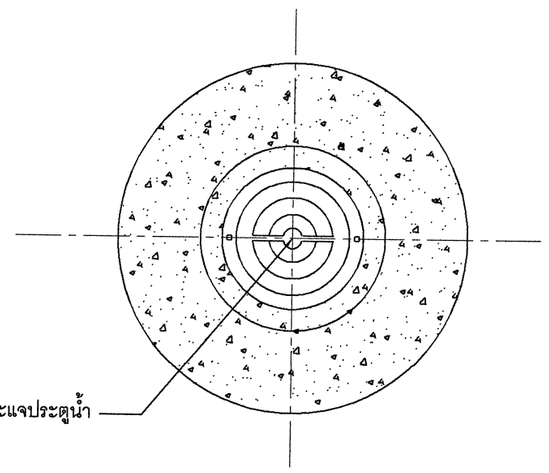

แปลนหีบประแจประตูน้ำเหล็กหล่อ

มาตราส่วน -

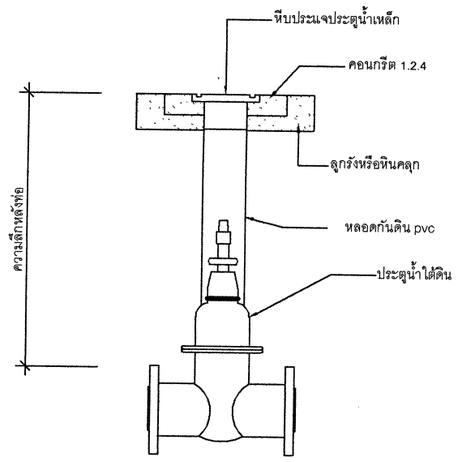

มาตราฐานการติดตั้งประตูน้ำ

มาตราส่วน -

สัญลักษณ์แบบ

- ท่อประปา PE 100 PN 8 ขนาด 160 มม.
- ท่อประปา PE 100 PN 8 ขนาด 110 มม.
- ท่อประปา PE 100 PN 8 ขนาด 315 มม.
- ท่อประปา PE 100 PN 8 ขนาด 400 มม.
- ท่อประปา PE 100 PN 8 ขนาด 160 มม. (BP)
- ประตูน้ำเหล็กหล่อลิ้นเกต ชนิดก้านไม่ยก

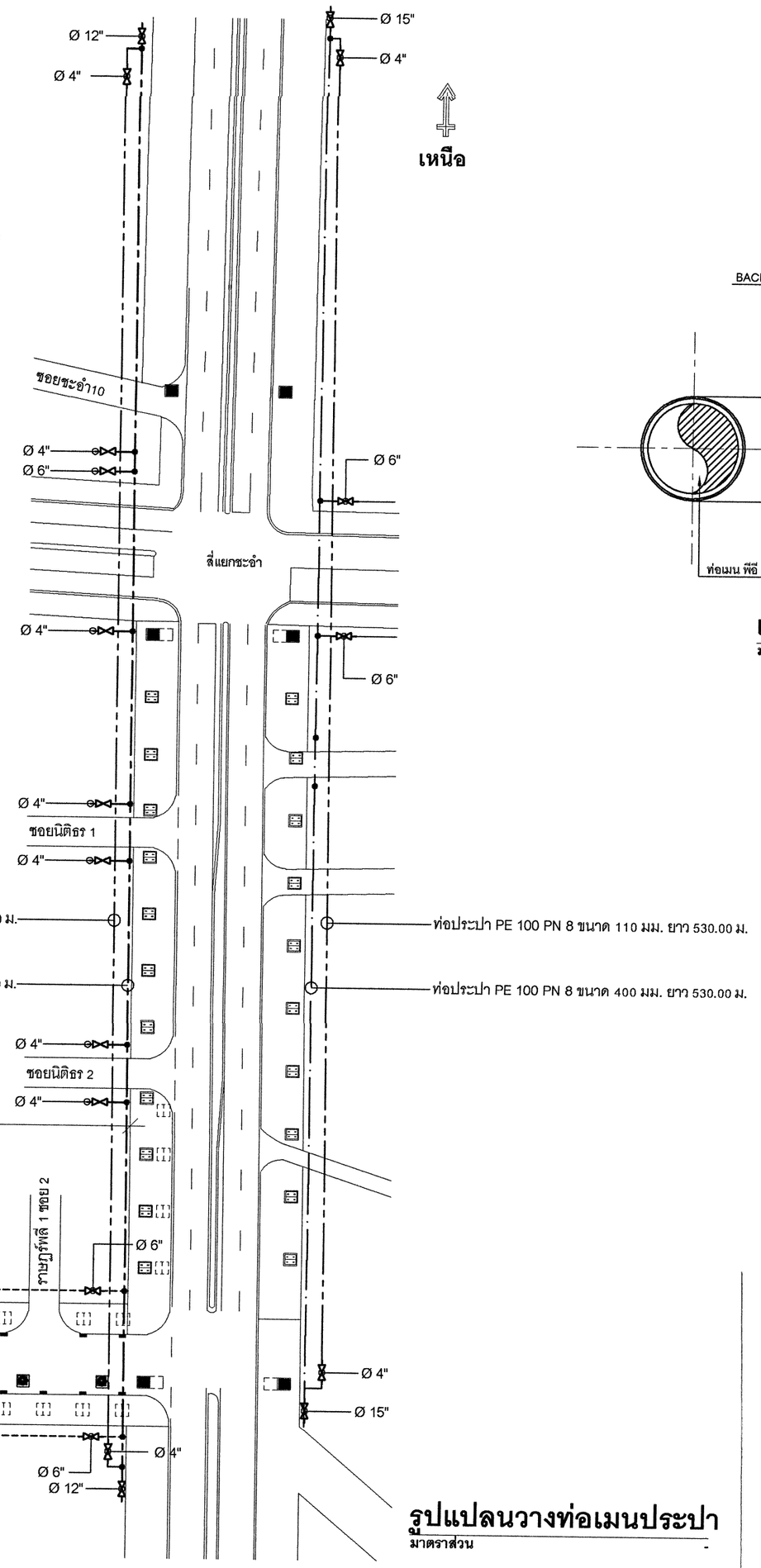

รูปแปลนวางท่อเมนประปา

มาตราส่วน -

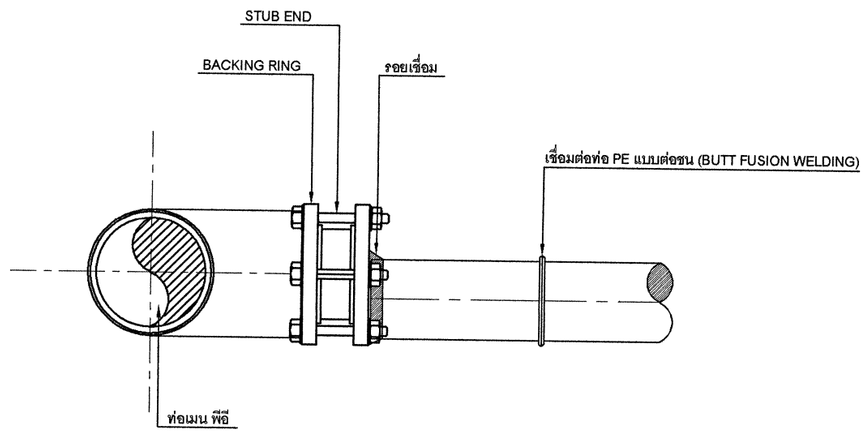

แบบขยายเชื่อมท่อท่อพีอี

มาตราส่วน -

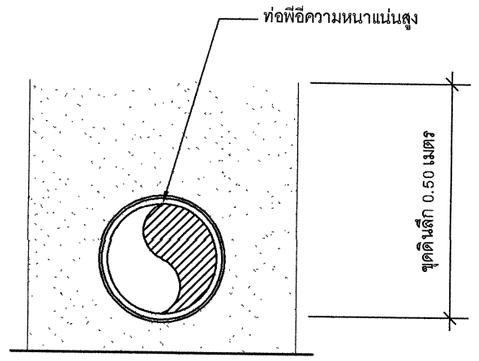

รูปตัดวางท่อพีอี

มาตราส่วน -

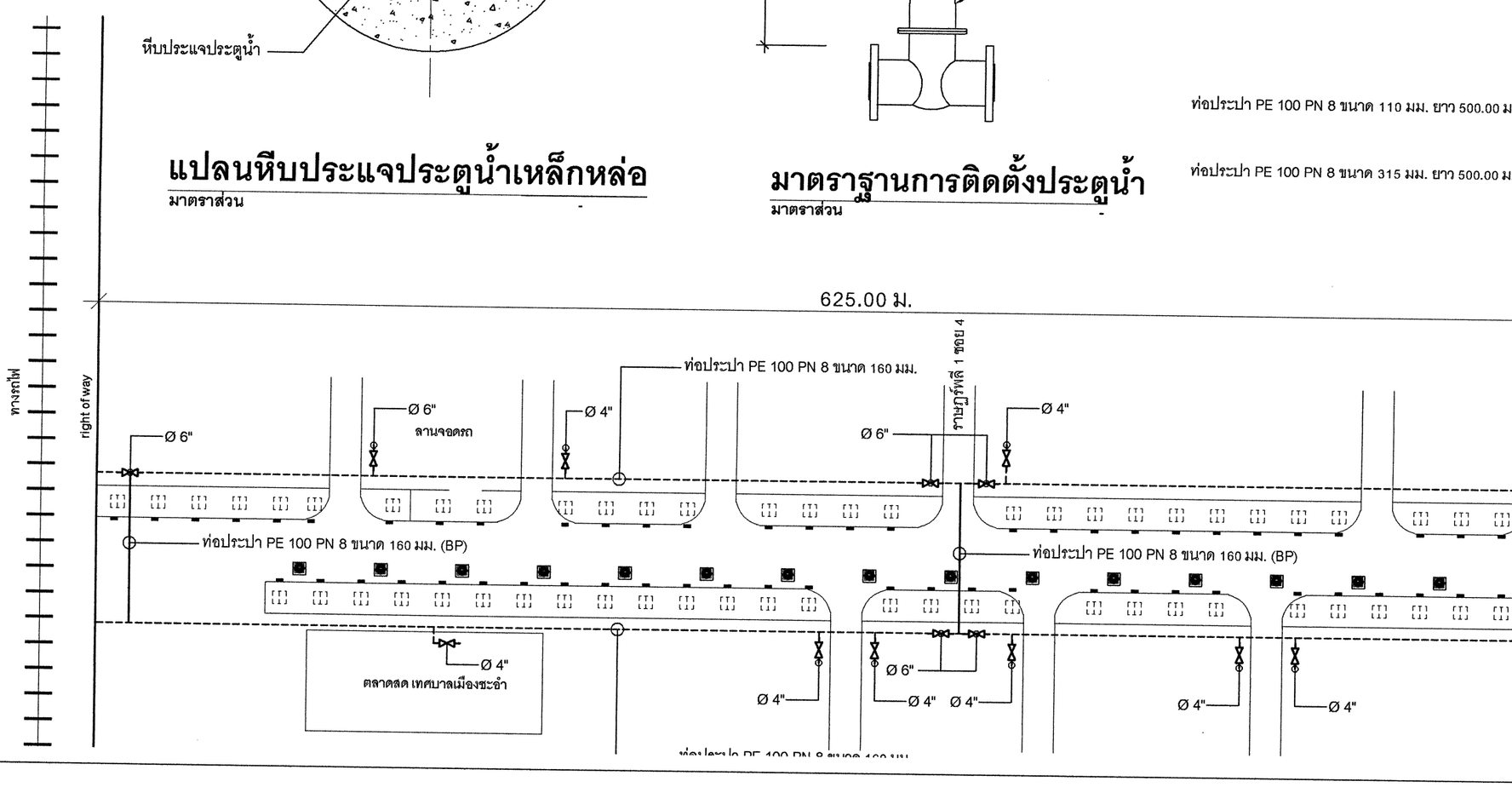

สำนักงานเทศบาลเมืองชะอำ		
โครงการ ก่อสร้างระบบระบายน้ำบริเวณสี่แยกชะอำและบริเวณตลาดสดเทศบาลเมืองชะอำ		
สำรวจ	เขียนแบบ	
ผังเมือง	สถาปนิก	
วิศวกร สย. 6370	หน.ฝ่ายควบคุมฯ	
ผอ.ส่วนควบคุมการก่อสร้างฯ		
ผอ.สำนักการช่าง		แบบเลขที่ สนช. 22/64
ปลัดเทศบาล		จำนวน 10/11
นายกเทศมนตรี		วันที่ 2 ธันวาคม 2564

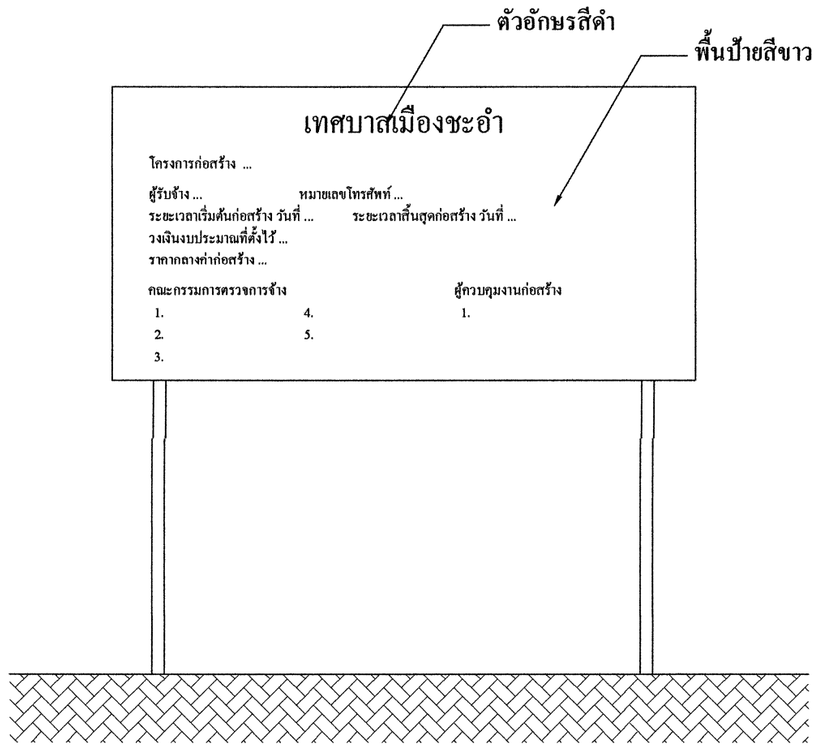

รูปด้านหน้า

มาตราส่วน 1:25

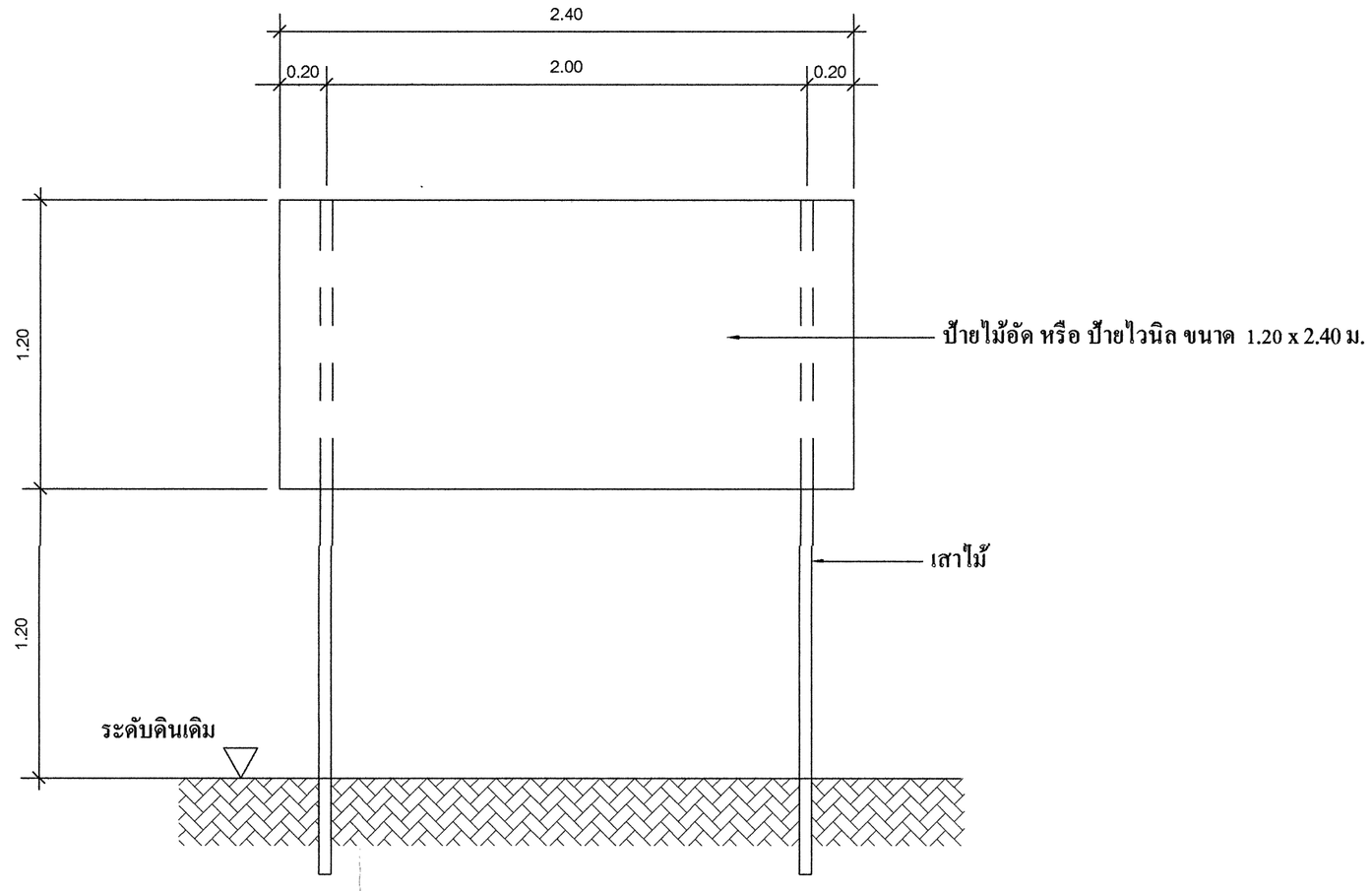

แสดงรายละเอียดโครงสร้างป้าย

มาตราส่วน 1:25

ป้ายระหว่างดำเนินการก่อสร้าง

มาตราส่วน

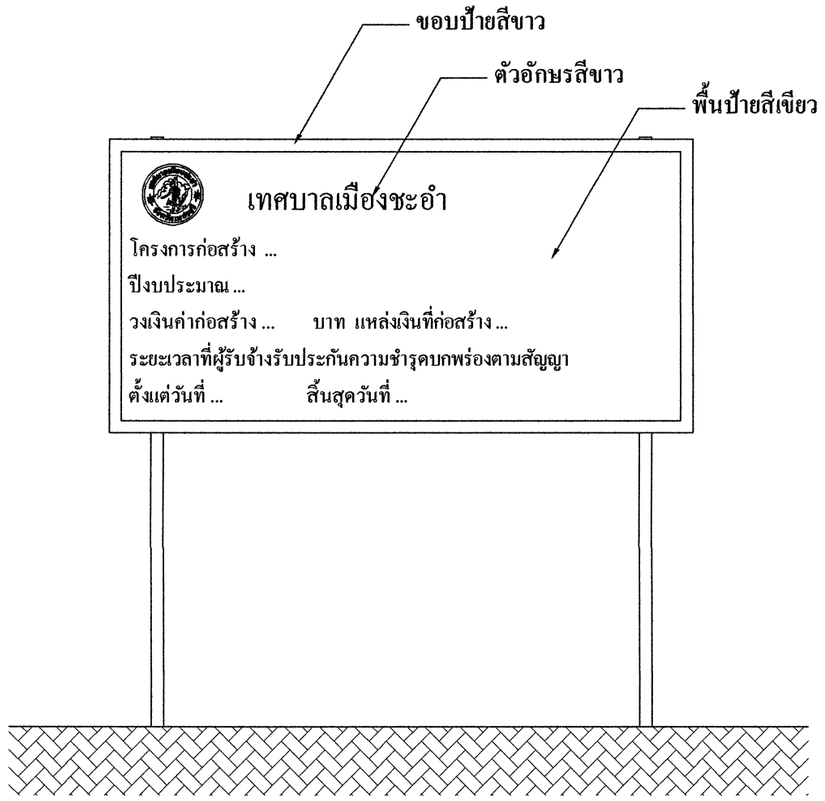

รูปด้านหน้า

มาตราส่วน 1:25

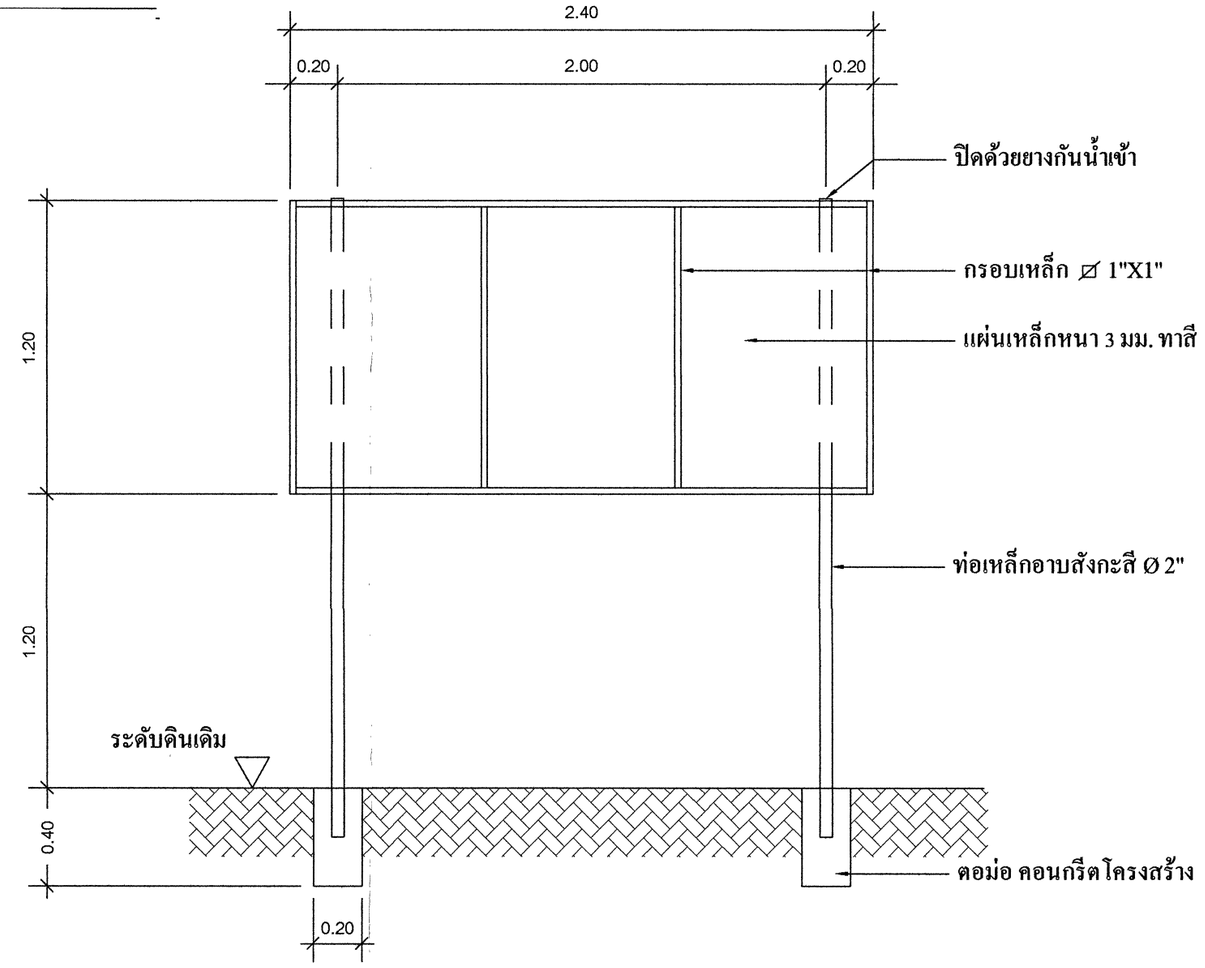

แสดงรายละเอียดโครงสร้างป้าย

มาตราส่วน 1:25

ป้ายภายหลังการก่อสร้างแล้วเสร็จ

มาตราส่วน

สำนักงานเทศบาลเมืองชะอำ		
โครงการ	ก่อสร้างระบบระบายน้ำบริเวณสี่แยกชะอำและบริเวณตลาดสดเทศบาลเมืองชะอำ	
สำรวจ	เขียนแบบ	
ผังเมือง	สถาปนิก	
วิศวกร สย. 6370	หน.ฝ่ายดอบ์คุมฯ	
ผอ.ส่วนควบคุมการก่อสร้างฯ		
ผอ.สำนักการช่าง		แบบเลขที่ สนช. 22/64
ปลัดเทศบาล		จำนวน 11/11
นายกเทศมนตรี		วันที่ 2 ธันวาคม 2564